Der Schleiftellerspezialist

The Backing Pad Specialist

Koltec Technologien GmbH
Breitrütti 1
CH-6467 Schattdorf
Telefon
(41) (0) 41 / 872 00 70
www.koltec.ch
www.koltec.ch.com
info@www.koltec.ch

Schleifteller für Winkelschleifer und Winkelpolierer

Katalogblatt: 1A

Werkstoffreihe: medium - hart
Werkstoff-Code: A

Schleifteller zum Polieren und für mittelschwere bis grobe Schleifarbeiten

Schleifmittel: Fiberscheiben

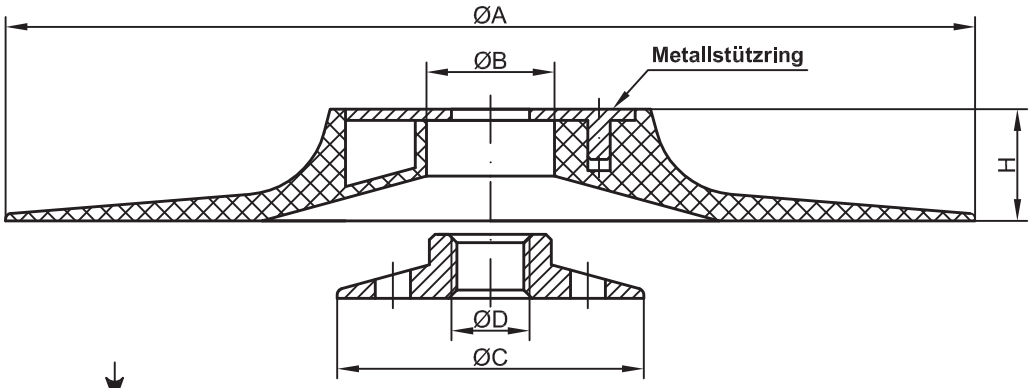

Farbskala	Code "Detail"
Farbe	
weiss	05
schwarz	08

(andere Farben auf Anfrage)

Code Gewinde "D" A M10 x 1.25	B M10 x 1.5	C M14 x 2	H 3/8"-24 UNF	J 5/8"-11	Ø in mm A	B	C	in mm H	Ø Fiberscheibe	Flexibilitäts-Skala	Artikel-Nr.	Mutter Nr.	max. Drehzahl U/min.
Farbe weiss													
		x		x	113	22	45	17.5	115	◐	**1618**	11	13'000
		x		x	123	22	55	19.5	125	◐	**1620**	02	12'500
		x		x	173	22	55	18	175-180	◐	**1621**	02	8'600
		x		x	218	22	55	20	220-230	◐	**1326**	03	6'600
Farbe schwarz													
x	x		x		97	16	40	15	100	◐	**1491**	09	15'000
x	x	x	x	x	98	22	45	15	100	◐	**1336**	13	15'000
		x		x	113	22	45	16	115	◐	**1338**	13	13'000
		x		x	113	22	45	20	115	◐	**1339**	16	13'000
		x		x	123	22	45	15	125	◐	**1367**	13	12'000
		x		x	123	22	45	20	125	◐	**1335**	16	12'000
		x		x	148	22	55	22	150	◐	**1313**	05	10'000
		x		x	172	22	55	18	175-180	◐	**1309**	05	8'500
		x		x	218	22	55	20	220-230	◐	**1326**	03	6'600

Flexibilitätsskala
weich ○ mittel ◐ hart ●

Bestell-Nr. Schleifteller

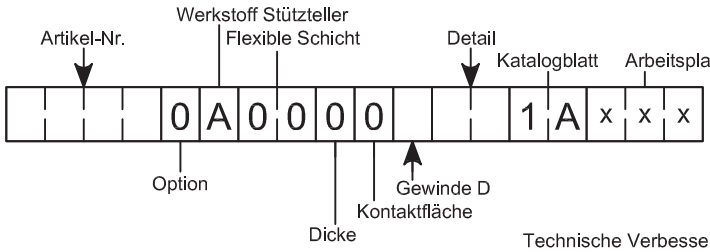

Bitte die Bestell-Nr. in den mit markierten Feldern ergänzen

Der Schleiftellerspezialist

The Backing Pad Specialist

Koltec Technologien GmbH
Breitrütti 1
CH-6467 Schattdorf
Telefon
(41) (0) 41 / 872 00 70
www.koltec.ch
www.koltec.ch.com
info@www.koltec.ch

Schleifteller für Winkelschleifer und Winkelpolierer

Katalogblatt: 1B

Werkstoffreihe: weich
Werkstoff-Code: E

Schleifteller zum Polieren und zum Radienschliff

Schleifmittel: Fiberscheiben

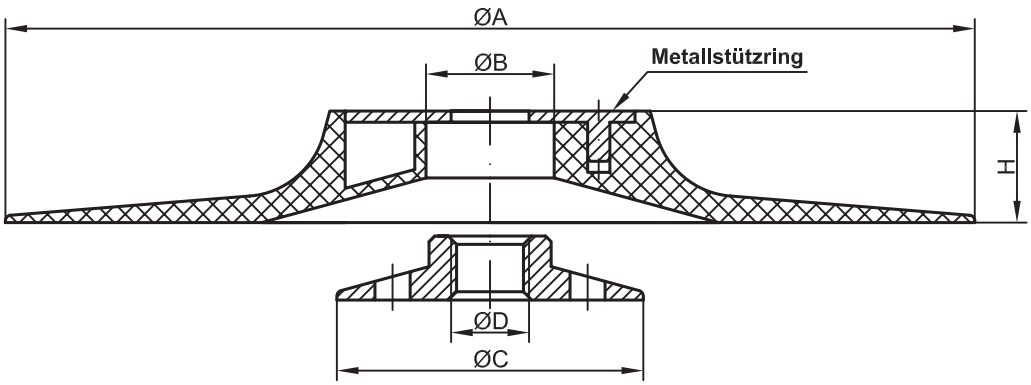

Farbe schwarz
(andere Farben auf Anfrage)

Code Gewinde "D" A M10 x 1.25	B M10 x 1.5	C M14 x 2	H 3/8"-24 UNF	J 5/8"-11	Ø in mm A	B	C	in mm H	Ø Fiberscheibe	Flexibilitäts-Skala	Artikel-Nr.	Mutter Nr.	empf. Körnung	max. Drehzahl U/min.
x	x	x	x	x	113	22	45	16	115	◔	**1338**	13	80 + feiner	13'000
		x	x	x	123	22	45	20	125	◔	**1335**	16	80 + feiner	12'000
		x	x	x	172	22	55	18	175-180	◔	**1309**	05	80 + feiner	8'500
		x		x	172	22	55	21	175-180	◔	**1420**	05	60 + feiner	8'600

Flexibilitätsskala
weich ○ mittel ◔ hart ●

Bestell-Nr. Schleifteller

Artikel-Nr. | Werkstoff Stützteller | Flexible Schicht | Detail | Katalogblatt | Arbeitsplan-Nr.

				0	E	0	0	0	0		0	8	1	B	x	x	x

Option | Dicke | Kontaktfläche | Gewinde D

Bitte die Bestell-Nr. in den mit markierten Feldern ergänzen

Der Schleiftellerspezialist

The Backing Pad Specialist

Koltec Technologien GmbH
Breitrütti 1
CH-6467 Schattdorf
Telefon
(41) (0) 41 / 872 00 70
www.koltec.ch
www.koltec.ch.com
info@www.koltec.ch

Schleifteller für Winkelschleifer

Katalogblatt: 1C

Werkstoffreihe: hart - glasfaserverstärkt
Werkstoff-Code: T

Schleifteller mit Kühlrippen zur Edelstahl-Bearbeitung und für grobe Schleif- und Schrupparbeiten

Schleifmittel: Fiberscheiben

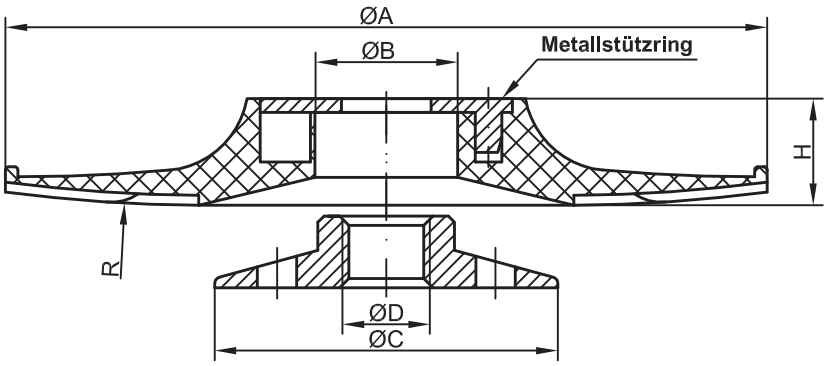

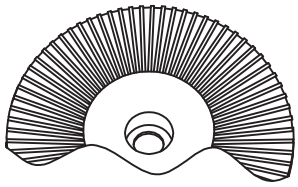

Ausschnitt Schleiffläche

Farbe: schwarz

Flexibilitätsskala
weich mittel hart

Code Gewinde "D"

A M10 x 1.25	B M10 x 1.5	C M14 x 2	H 3/8"-24 UNF	J 5/8"-11	Ø in mm A	B	C	in mm H	Ø Fiberscheibe	Flexibilitäts-skala	Artikel-Nr.	Mutter Nr.	max. Drehzahl U/min.
		x		x	113	22	45	17	115	◐	**1472**	**16**	13'000
		x		x	123	22	45	17	125	●	**1471**	**16**	12'000
		x		x	148	22	55	21	150	●	**1526**	**05**	10'000
		x		x	173	22	55	21	175-180	●	**1488**	**05**	8'500

Bestell-Nr. Schleifteller

Artikel-Nr. | Werkstoff Stützteller | Flexible Schicht | Detail | Katalog-blatt | Arbeitsplan-Nr.

				0	T	0	0	0	0		0	8	1	C	x	x	x

Bitte die Bestell-Nr. in den mit markierten Feldern ergänzen

Option | Dicke | Kontaktfläche | Gewinde D

Technische Verbesserung ohne Ankündigung vorbehalten

Index g

Der Schleiftellerspezialist

The Backing Pad Specialist

Koltec Technologien GmbH
Breitrütti 1
CH-6467 Schattdorf
Telefon
(41) (0) 41 / 872 00 70
www.koltec.ch
www.koltec.ch.com
info@www.koltec.ch

Schleifteller für Winkelschleifer

Katalogblatt: 1D

Werkstoffreihe: hart
Werkstoff-Code: C

Schleifteller für mittelschwere bis grobe Schleifarbeiten

Schleifmittel: Fiberscheiben

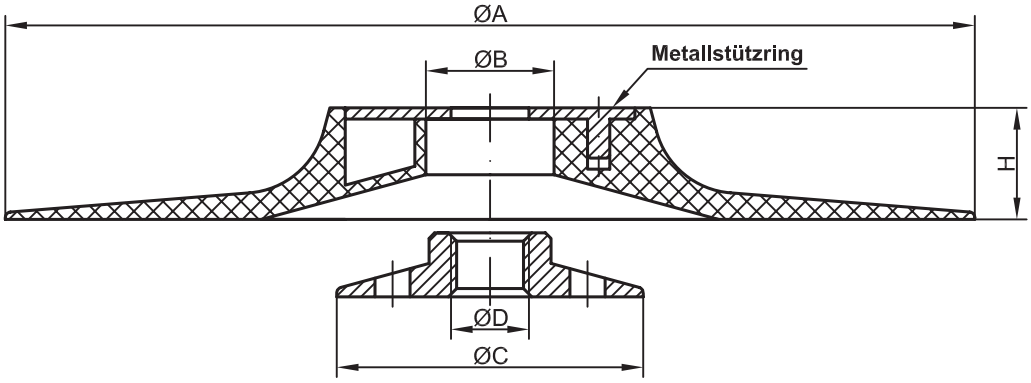

Farbe: schwarz

Code Gewinde "D"

A M10 x 1.25	B M10 x 1.5	C M14 x 2	H 3/8"-24 UNF	J 5/8"-11	Ø in mm A	Ø in mm B	Ø in mm C	in mm H	Ø Fiberscheibe	Flexibilitäts-Skala	Artikel-Nr.	Mutter Nr.	max. Drehzahl U/min.
x	x		x		97	16	40	15	100	◐	**1491**	**09**	15'000
		x		x	113	22	45	15.5	115	◐	**1340**	**13**	13'000
		x		x	113	22	45	20	115	◐	**1342**	**16**	13'000
		x		x	123	22	45	21	125	◐	**1357**	**16**	12'000
		x		x	148	22	55	21	150	◐	**1313**	**05**	10'000
		x		x	172	22	55	20	175-180	◐	**1317**	**05**	8'500

Flexibilitätsskala
weich ○ mittel ◐ hart ●

Bestell-Nr. Schleifteller

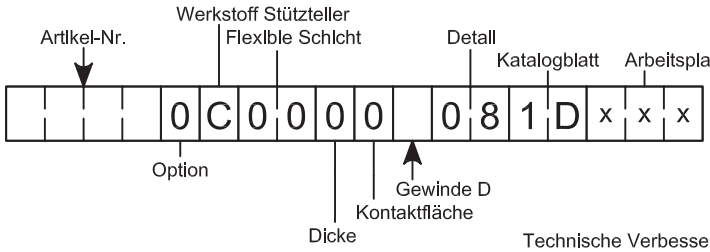

Bitte die Bestell-Nr. in den mit markierten Feldern ergänzen

Der Schleiftellerspezialist

The Backing Pad Specialist

Koltec Technologien GmbH
Breitrütti 1
CH-6467 Schattdorf
Telefon
(41) (0) 41 / 872 00 70
www.koltec.ch
www.koltec.ch.com
info@www.koltec.ch

Schleifteller für Winkelschleifer

Katalogblatt: 1E

Werkstoffreihe: hart
Werkstoff-Code: C

Schleifteller mit Kühlrippen für grobe Schleif- und Schrupparbeiten

Schleifmittel: Fiberscheiben

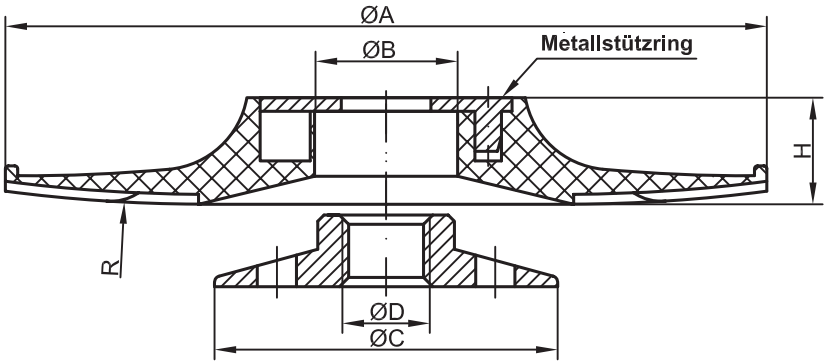

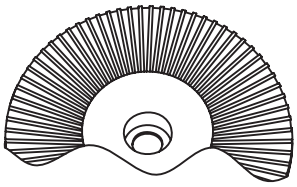

Ausschnitt Schleiffläche

Farbe: schwarz

Flexibilitätsskala
weich mittel hart

Code Gewinde "D" A M10 x 1.25	B M10 x 1.5	C M14 x 2	H 3/8"-24 UNF	J 5/8"-11	Ø in mm A	B	C	in mm H	Ø Fiberscheibe	Flexibilitäts-Skala	Artikel-Nr.	Mutter Nr.	max. Drehzahl U/min.
		x		x	113	22	45	17	115	◐	**1472**	**16**	13'000
		x		x	123	22	45	17	125	◐	**1471**	**16**	12'000
		x		x	173	22	55	21	175-180	◐	**1488**	**05**	8'500

Bestell-Nr. Schleifteller

				0	C	0	0	0	0		0	8	1	E	x	x	x

Artikel-Nr. — Werkstoff Stützteller — Flexible Schicht — Detail — Katalogblatt — Arbeitsplan-Nr. — Option — Dicke — Kontaktfläche — Gewinde D

Bitte die Bestell-Nr. in den mit markierten Feldern ergänzen

Der Schleiftellerspezialist

The Backing Pad Specialist

Koltec Technologien GmbH
Breitrütti 1
CH-6467 Schattdorf
Telefon
(41) (0) 41 / 872 00 70
www.koltec.ch
www.koltec.ch.com
info@www.koltec.ch

Spannmutter für Fiberscheiben-Schleifteller

Katalogblatt: 1H

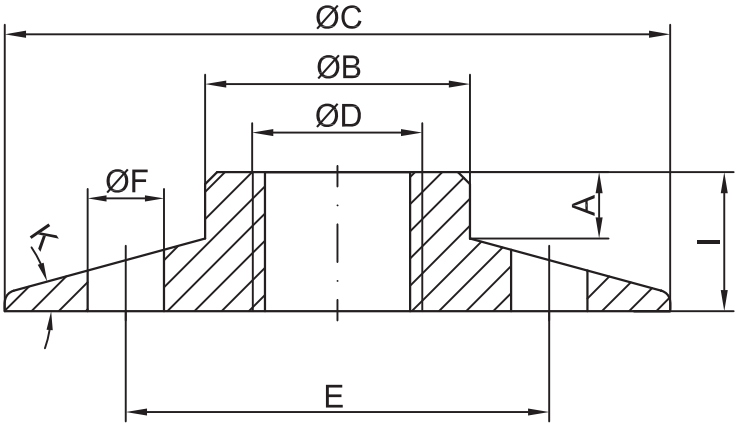

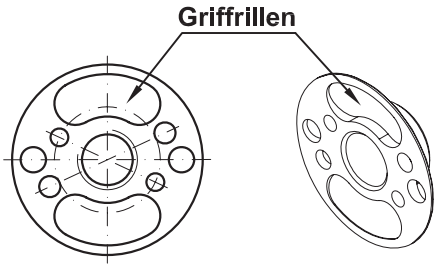

Muttern mit Griffrillen

Bei Kombination von Bohrungen für Zweilochschlüssel siehe Masse E und ØF in der Tabelle

Code Gewinde "D"

A M10 x 1.25	B M10 x 1.5	C M14 x 2	H 3/8"-24 UNF	J 5/8"-11	Artikel-Nr.	A	ØB	ØC	E	ØF	E	ØF	E	ØF	E	ØF	I	K	Muttern mit Griffrillen
						in mm													
		x		x	1002	7.5	22.5	51	35	6.2	30	4.3	28	4.3			13	14°	
		x		x	1003	8	22	55	35	6							14	15°	
		x		x	1005	4.5	22	55	35	6	33.5	6.3					10.5	15°	X
				x	1007	4.5	22	55			30	6.2					10.5	15°	
x	x	x			1008	4	22	45	35	6	31	4.2					8	15°	
x	x		x		1009	6	15.7	40			30	6	25	4.5	20	5	10.5	15°	
	x	x		x	1011	2	22.5	51	35	6.2	30	4.3	28	4.3	23	5	7.5	14°	
x	x	x	x	x	1013	4	22	45	35	6.3	30	5	25	3.2			8	15°	X
x	x		x		1015	4.5	15.6	30							20	4.4	8.2	14°	
		x		x	1016	8	22	45	35	6	30	5	25	4.2			12	15°	X
				x	1023	10	22	45	35	7							14	15°	
		x		x	1024	8	22	45	35	6	30	5	25	4.2			12	15°	X
		x		x	1025	4	22	45	35	6.3	30	5	25	3.2			8	15°	X
		x		x	1026	4.5	22	55	35	6	33.5	6.3					10.5	15°	X
	x				1029	4	22	45	35	6	30	5	25	4.2			8	15°	
		x		x	1033	7	22	48	35	6	30	5					11	15°	
		x	x	x	1034	7.3	22	40					27	5			10.5	15°	

Bestell-Nr.

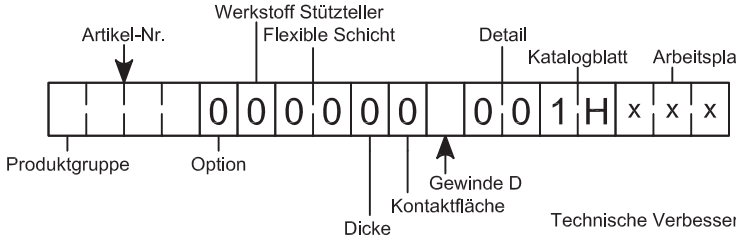

Bitte die Bestell-Nr. in den mit markierten Feldern ergänzen

Der Schleiftellerspezialist

The Backing Pad Specialist

Koltec Technologien GmbH
Breitrütti 1
CH-6467 Schattdorf
Telefon
(41) (0) 41 / 872 00 70
www.koltec.ch
www.koltec.ch.com
info@www.koltec.ch

Schleifteller für Winkelschleifer und Winkelpolierer

Katalogblatt: 1I

ISO/DIS 15636.2

Werkstoffreihe:	medium - hart	weich	hart - glasfaserverstärkt
Werkstoff-Code:	A	E	T

Schleifteller für alle Arbeitsbereiche

Schleifmittel: Fiberscheiben

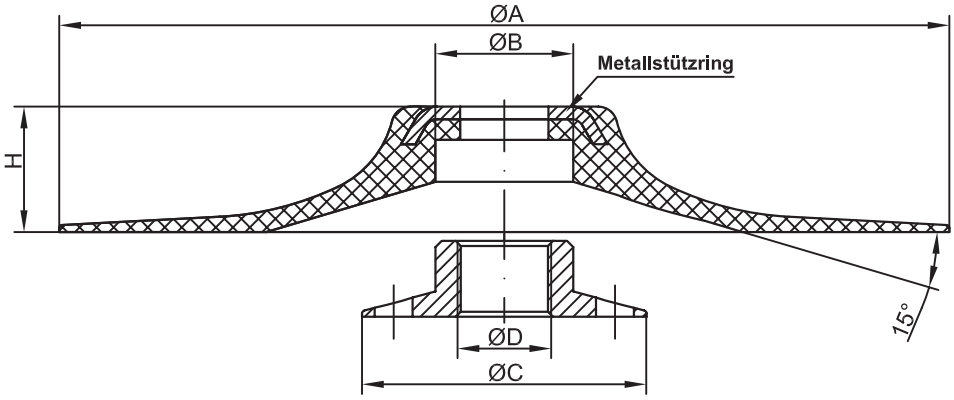

Ausschnitt Schleiffläche

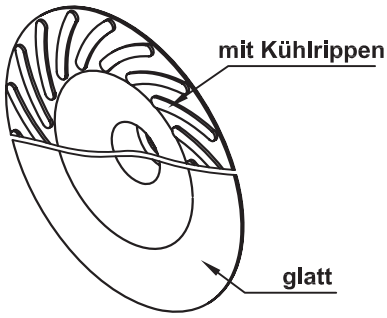

Code Gewinde "D" C M14 x 2	J 5/8"-11	Ø in mm A	B	C	in mm H	Werkstoff	Ø Fiberscheibe	Artikel-Nr.	Mutter Nr.*	max. Drehzahl U/min.	
x	x	92.5	22	45	20	A/E	100	**1660**	25	15'000	glatt
x	x	107.5	22	45	20	A/E	115	**1661**	25	13'300	glatt
x	x	117	22	45	20	A/E	125	**1662**	25	12'500	glatt
x	x	142	22	55	20	A/E	150	**1663**	26	10'000	glatt
x	x	172	22	55	20	A/E	180	**1664**	26	8'500	glatt
x	x	92.5	22	45	20	A/S	100	**1670**	24	15'000	mit Kühlrippen
x	x	107.5	22	45	20	A/S	115	**1671**	24	13'300	mit Kühlrippen
x	x	117	22	45	20	A/S	125	**1672**	24	12'500	mit Kühlrippen
x	x	142	22	55	20	A/S	150	**1673**	26	10'000	mit Kühlrippen
x	x	172	22	55	20	A/S	180	**1674**	26	8'500	mit Kühlrippen

* Muttern mit Griffrillen

Flexibilitätsskala
weich ○ mittel ◐ hart ●

Werkstoff-Code	Farbe	Flexibilitäts-Skala
A	weiss	◐
E	schwarz	◔
T	schwarz	◕

Bestell-Nr. Schleifteller

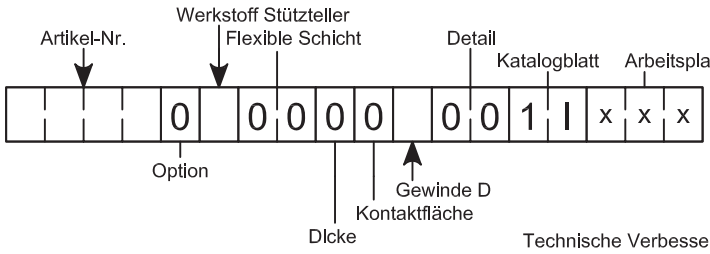

Bitte die Bestell-Nr. in den mit markierten Feldern ergänzen

Der Schleiftellerspezialist

The Backing Pad Specialist

Koltec Technologien GmbH
Breitrütti 1
CH-6467 Schattdorf
Telefon
(41) (0) 41 / 872 00 70
www.koltec.ch
www.koltec.ch.com
info@www.koltec.ch

Polierköpfe für Winkelpolierer Katalogblatt: 1K

Polierköpfe (laminiert) zum Auf- und Nachpolieren

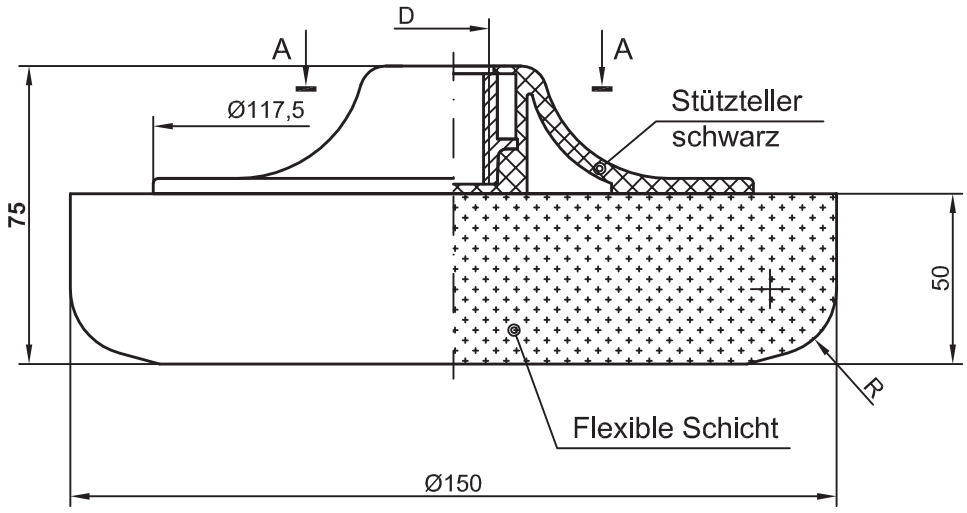

A-A

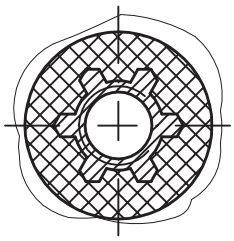

Code Gewinde "D" C	Code Gewinde "D" J	Code Flexible Schicht	Härte	Farbe	Einsatz-bereich	Schaumstruktur	Härte Skala
M14x2	5/8"-11	66	medium flexibel	blau	aufpolieren	1	◑
		65	medium hart	weiss	aufpolieren	1	◕
		74	medium flexibel	gelb	aufpolieren	2	◕

Flexibilitätsskala
weich ○ mittel ◑ hart ●

Schaumstruktur
feinporig = 1
grobporig = 2

Bestell-Nr. Schleifteller

Artikel-Nr.				Werkstoff Stützteller		Flexible Schicht				Detail		Katalogblatt	Arbeitsplan-Nr.		
3	6	3	7	0	0			0	0		0	0	1	K	x	x	x

Option, Dicke, Kontaktfläche, Gewinde D

Bitte die Bestell-Nr. in den mit markierten Feldern ergänzen

Der Schleiftellerspezialist

The Backing Pad Specialist

Koltec Technologien GmbH
Breitrütti 1
CH-6467 Schattdorf
Telefon
(41) (0) 41 / 872 00 70
www.koltec.ch
www.koltec.ch.com
info@www.koltec.ch

Schleifteller für Winkelschleifer und Winkelpolierer

Katalogblatt: 1L
1/2

Schleifteller zum Polieren und für mittelschwere Schleifarbeiten (für Klettsysteme)

Schleifmittel: Schleifpapier; Trägerteller für Polierzubehör (Katalogblätter 5A - 5D)

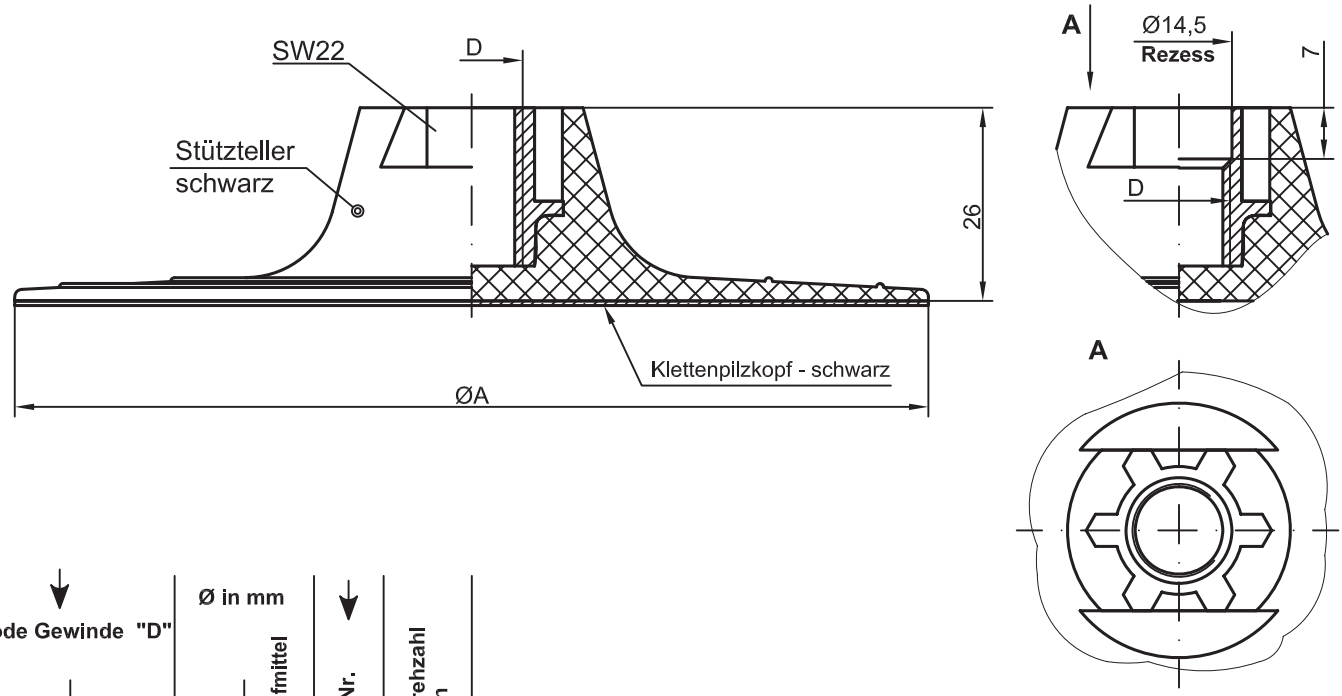

Code Gewinde "D" C	Code Gewinde "D" J	Ø in mm ØA	Ø in mm Ø Schleifmittel	Artikel-Nr.	max. Drehzahl in U/min
M14x2 Rezess Ø14.5x7	5/8"-11	98	100	**3399**	15'000
		113	115	**3375**	13'000
		123	125	**3376**	12'000
Herstellung in M14x2 und 5/8"-11, kleinere Gewinde durch Gewindeeinsätze Art. 1045 KB 5Z		148	150	**3314**	10'000
		173	175	**3392**	8'500

Code "Detail"	
ohne Loch zur Wasserzufuhr	**00**
Wasserzufuhr: 2Düsenlocher Ø 2mm	**D0**

Bestell-Nr. Schleifteller

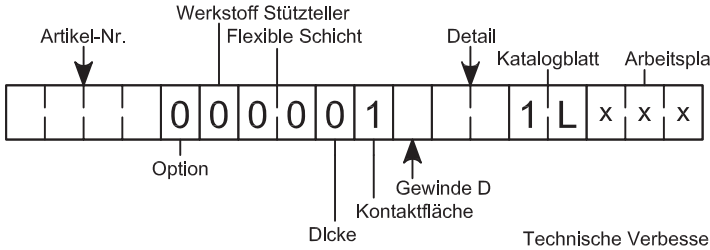

Bitte die Bestell-Nr. in den mit markierten Feldern ergänzen

Koltec Technologien GmbH
Breitrütti 1
CH-6467 Schattdorf
Telefon
(41) (0) 41 / 872 00 70
www.koltec.ch
www.koltec.ch.com
info@www.koltec.ch

Schleifteller für Winkelschleifer und Winkelpolierer

Katalogblatt: 1L
2/2

Schleifteller mit Zentrierung zum Polieren und für mittelschwere Schleifarbeiten

Schleifmittel: Schleifvlies (SCD-Scheiben)

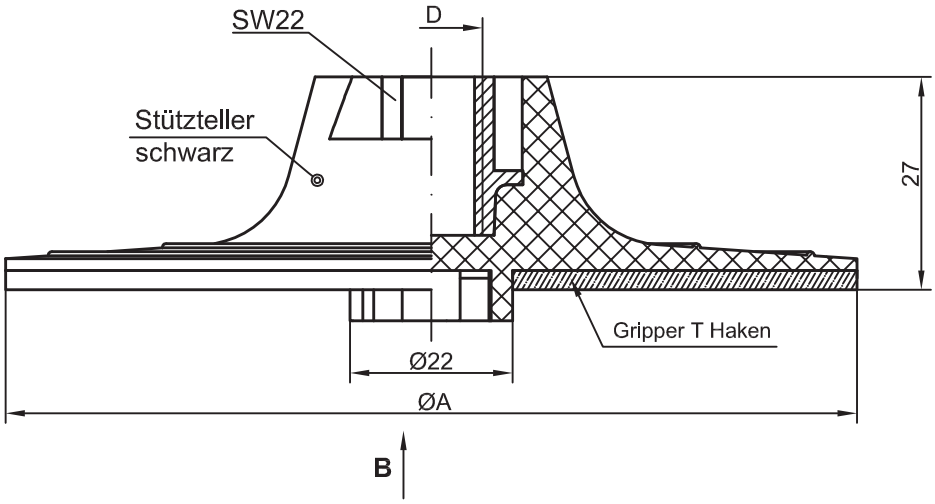

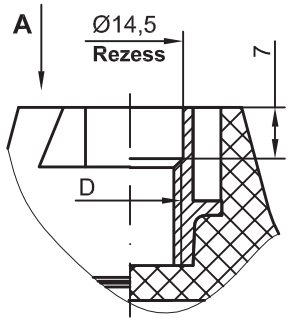

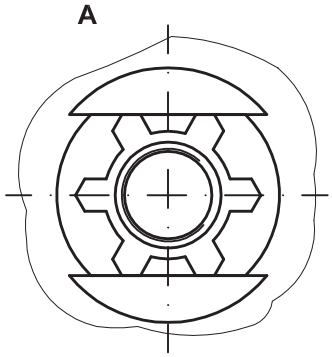

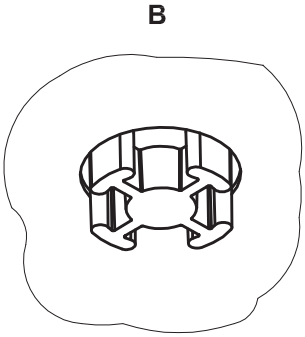

Code Gewinde "D" C	Code Gewinde "D" J	Ø in mm ØA	Ø in mm Ø Schleifmittel	Artikel-Nr.	max. Drehzahl in U/min
M14x2 Rezess Ø14.5x7	5/8"-11	113	115	**3375**	13'000
		123	125	**3376**	12'000
Herstellung in M14x2 und 5/8"-11, kleinere Gewinde durch Gewindeeinsätze Art. 1045 KB 5Z		148	150	**3314**	10'000
		173	175	**3392**	8'500

Bestell-Nr. Schleifteller

Artikel-Nr.				Werkstoff Stützteller	Flexible Schicht				Detail	Katalogblatt		Arbeitsplan-Nr.		
				0	0	0	0	0	3	0	T	1	L	x	x	x

Option

Dicke

Kontaktfläche

Gewinde D

Bitte die Bestell-Nr. in den mit markierten Feldern ergänzen

Der Schleiftellerspezialist

The Backing Pad Specialist

Koltec Technologien GmbH
Breitrütti 1
CH-6467 Schattdorf
Telefon
(41) (0) 41 / 872 00 70
www.koltec.ch
www.koltec.ch.com
info@www.koltec.ch

Schleifteller für Winkelschleifer und Winkelpolierer

Katalogblatt: 1M

Werkstoffreihe: medium - weich

Schleifteller zum Polieren und zum Radienschliff

(für Klettsysteme) **mit flexibler Zwischenschicht**

Schleifmittel: Schleifpapier, flexible Diamantscheiben; Trägerteller für Polierzubehör (Katalogblätter 5A - 5D)

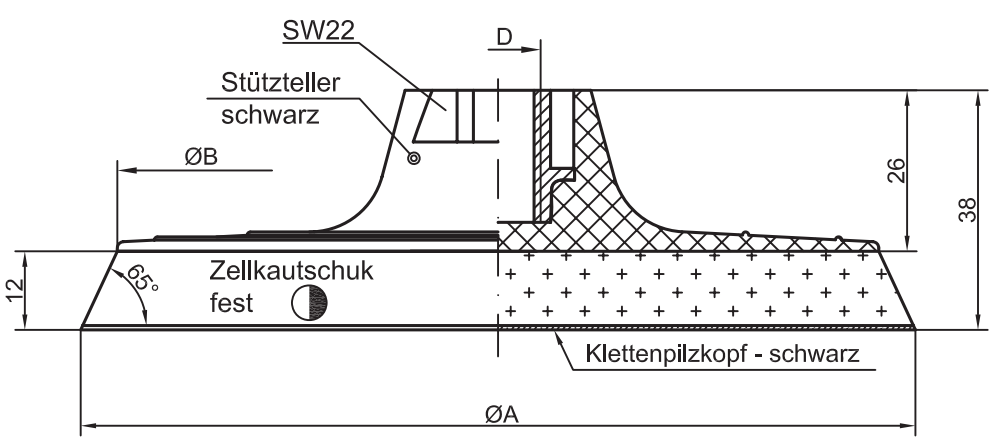

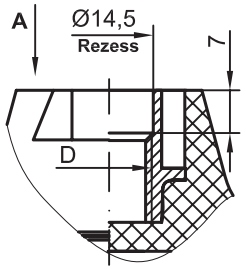

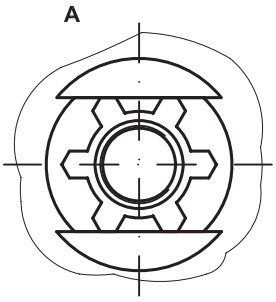

Code Gewinde "D" C	Code Gewinde "D" J	Ø in mm ØA	ØB	Ø Schleifmittel Ø	Artikel-Nr.	max. Drehzahl U/min.
M14x2 Rezess Ø14.5x7	5/8"-11	98	86	100	**3399**	**15'000**
		113	101	115	**3375**	**13'000**
		123	111	125	**3376**	**12'000**
Herstellung in M14x2 und 5/8"-11, kleinere Gewinde durch Gewindeeinsätze Art. 1045 KB 5Z		148	136	150	**3314**	**10'000**
		173	161	180	**3392**	**8'500**
		198	186	200	**3337**	**7'500**

Flexibilitätsskala
weich ○ mittel ◐ hart ●

Code "Detail"	
ohne Loch zur Wasserzufuhr	**00**
Wasserzufuhr: Durchgangsloch Ø 8mm	**X0**

Bestell-Nr. Schleifteller

				0	0	3	1	J	1				1	M	x	x	x

Artikel-Nr. · Werkstoff Stützteller · Flexible Schicht · Detail · Katalogblatt · Arbeitsplan-Nr. · Option · Dicke · Kontaktfläche · Gewinde D

Bitte die Bestell-Nr. in den mit markierten Feldern ergänzen

Der Schleiftellerspezialist

The Backing Pad Specialist

Koltec Technologien GmbH
Breitrütti 1
CH-6467 Schattdorf
Telefon
(41) (0) 41 / 872 00 70
www.koltec.ch
www.koltec.ch.com
info@www.koltec.ch

Schleifteller für Winkelpolierer Katalogblatt: 1N

Werkstoffreihe: weich

Schleifteller zum Polieren und zum Radienschliff (für Klettsysteme) mit weicher Zwischenschicht

Schleifmittel: Schleifpapier; Trägerteller für Polierzubehör (Katalogblätter 5A - 5D)

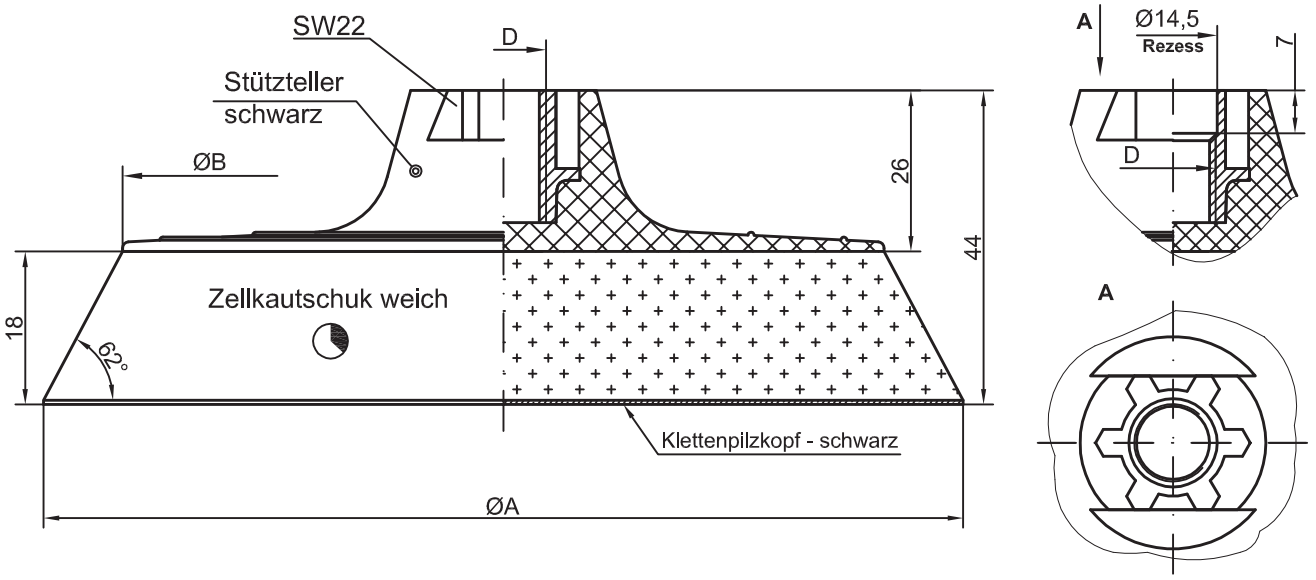

Code Gewinde "D" C	J	Ø In mm ØA	ØB	Ø Schleifmittel Ø	Artikel-Nr.	max. Drehzahl U/min.
M14x2 Rezess Ø14.5x7	5/8"-11	113	100	115	**3375**	**7'500**
		123	104	125	**3376**	**6'800**
		148	130	150	**3314**	**5'700**
		173	159	180	**3392**	**4'800**

Flexibilitätsskala
weich mittel hart

Bestell-Nr. Schleifteller

				0	0	3	2	0	1		0	0	1	N	x	x	x

Artikel-Nr. — Werkstoff Stützteller — Flexible Schicht — Detail — Katalogblatt — Arbeitsplan-Nr.
Option — Dicke — Kontaktfläche — Gewinde D

Bitte die Bestell-Nr. in den mit markierten Feldern ergänzen

Der Schleiftellerspezialist

The Backing Pad Specialist

Koltec Technologien GmbH
Breitrütti 1
CH-6467 Schattdorf
Telefon
(41) (0) 41 / 872 00 70
www.koltec.ch
www.koltec.ch.com
info@www.koltec.ch

Schleifteller für Winkelschleifer und Winkelpolierer

Katalogblatt: 1O

Schleifteller zum Polieren und für mittelschwere Schleifarbeiten mit flexibler Zwischenschicht, formverschäumt oder laminiert

Schleifmittel: Schleifvlies (SCD-Scheiben)

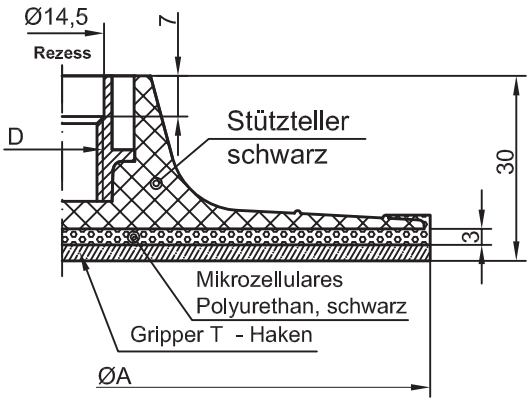

Formverschäumt

Flexibilitätsskala
weich mittel hart

Flexible Schicht	Flexibilitäts-skala
Mikrozellulares Polyurethan, schwarz	
Zellkautschuk fest, schwarz	

Code Gewinde "D" C	Ø in mm ØA	Ø Schleifmittel	Artikel-Nr.	max. Drehzahl in U/min
M14x2 Rezess Ø14.5x7	113	115	**2375**	13'000
Herstellung in M14x2, kleinere Gewinde durch Gewindeeinsätze Art. 1045 KB 5Z	123	125	**2376**	12'000
	148	150	**2314**	10'000

Bestell-Nr. Schleifteller

Artikel-Nr.				Werkstoff Stützteller		Flexible Schicht				Detail		Katalogblatt		Arbeitsplan-Nr.		
2				0	0	6	3	0	3		0	0	1	O	x	x	x

Option, Dicke, Kontaktfläche, Gewinde D

Bitte die Bestell-Nr. in den mit markierten Feldern ergänzen

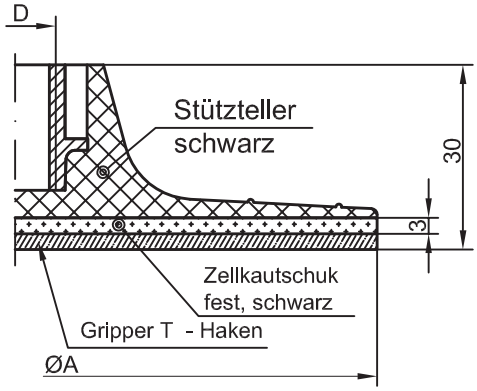

Laminiert

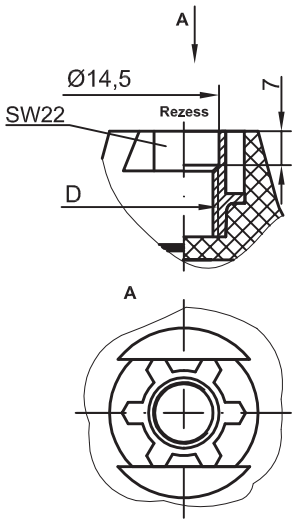

Code Gewinde "D" C	J	Ø in mm ØA	Ø Schleifmittel	Artikel-Nr.	max. Drehzahl in U/min
M14x2 Rezess Ø14.5x7	5/8"-11	98	100	**3399**	15'000
		113	115	**3375**	13'000
Herstellung in M14x2 und 5/8"-11, kleinere Gewinde durch Gewindeeinsätze Art. 1045 KB 5Z		123	125	**3376**	12'000
		148	150	**3314**	10'000
		173	175	**3392**	8'500

Bestell-Nr. Schleifteller

Artikel-Nr.				Werkstoff Stützteller		Flexible Schicht				Detail		Katalogblatt		Arbeitsplan-Nr.		
3				0	0	3	1	0	3		0	0	1	O	x	x	x

Option, Dicke, Kontaktfläche, Gewinde D

Bitte die Bestell-Nr. in den mit markierten Feldern ergänzen

Der Schleiftellerspezialist

The Backing Pad Specialist

Koltec Technologien GmbH
Breitrütti 1
CH-6467 Schattdorf
Telefon
(41) (0) 41 / 872 00 70
www.koltec.ch
www.koltec.ch.com
info@www.koltec.ch

Schleifteller für Winkelschleifer und Winkelpolierer

Katalogblatt: 1Q

Schleifteller (laminiert) zum Polieren gewölbter und radiusförmig ausgebildeter Flächen und Konturen

Schleifmittel: Schleifpapier - Feinstschleifpapier

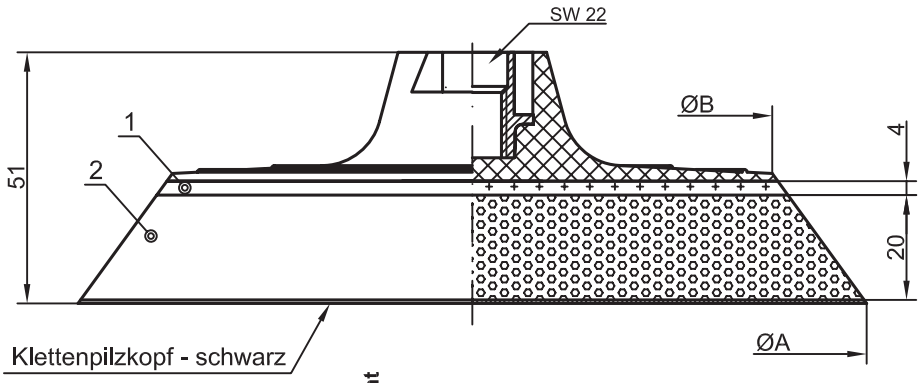

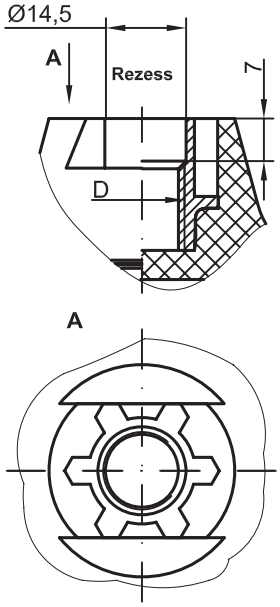

Schicht 1	Schicht 2	Dicke T	Code Flexible Schicht	Schicht 1	Schicht 2	Farbe Schicht 1	Farbe Schicht 2
EVA fest	PUR-Weichschaum Rohdichte 110 kg/m³	25	**87**	◕	◔	schwarz	grau

Härteskala
weich ○ mittel ◑ hart ●

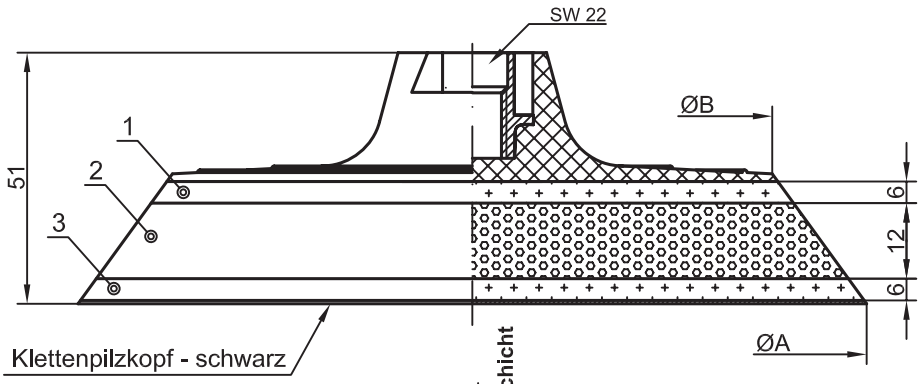

Schicht 1	Schicht 2	Schicht 3	Dicke T	Code Flexible Schicht	Schicht 1	Schicht 2	Farbe Schicht 1	Farbe Schicht 2	Farbe Schicht 3
EVA fest	PUR-Weichschaum Rohdichte 110 kg/m³	EVA fest	25	**91**	◕	◔	schwarz	grau	schwarz

Code Gewinde "D" C	J	Ø in mm ØA	ØB	Ø Schleifmittel	Artikel-Nr.	max. Drehzahl U/min.
M14 x 2	5/8"-11	73	65	75	**769**	11'500
		113	78	115	**770**	7'500
		123	87	125	**771**	6'800
		148	112	150	**772**	5'700
		173	137	175	**773**	4'800

Herstellung in M14x2 und 5/8"-11, kleinere Gewinde durch Gewindeeinsätze

Bestell-Nr. Schleifteller

Produktgruppe			Option			Dicke	Kontaktfläche		Gewinde D			Katalogblatt			
3			0	0		0	1		0	0	1	Q	x	x	x

Artikel-Nr. · Werkstoff Stützteller · Flexible Schicht · Detail · Katalogblatt · Arbeitsplan-Nr.

Bitte die Bestell-Nr. in den mit markierten Feldern ergänzen

Der Schleiftellerspezialist

The Backing Pad Specialist

Koltec Technologien GmbH
Breitrütti 1
CH-6467 Schattdorf
Telefon
(41) (0) 41 / 872 00 70
www.koltec.ch
www.koltec.ch.com
info@www.koltec.ch

Schleifteller für Winkelschleifer und Winkelpolierer

Katalogblatt: 1U

Schleifteller (formverschäumtes PUR) **zum Polieren und zum Radienschliff** (für Klettsysteme)

Schleifmittel: Schleifpapier, Schleifvlies (SCD-Scheiben)

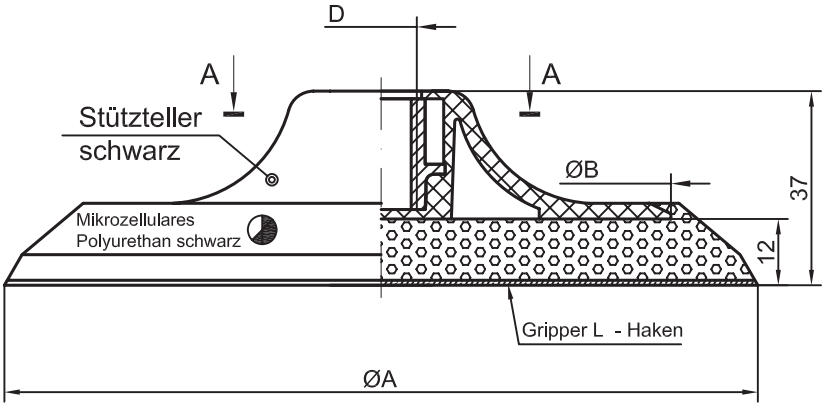

A-A

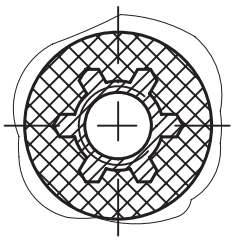

Code Gewinde "D"					Ø in mm				
A	B	H	C	J	ØA	ØB	Ø Schleifmittel	Artikel-Nr.	max. Drehzahl in U/min.
M10 x 1.25	M10 x 1.5	3/8"-24 UNF	M14x2	5/8"-11	98	79	100	**2638**	15'000
					113	79	115	**2639**	13'000
					122.5	88.5	125	**2640**	12'000
					147.5	113.5	150	**2641**	10'000
					177	143	180	**2642**	8'500
					197.5	163.5	200	**2643**	7'500

Herstellung in M14x2 und 5/8"-11, kleinere Gewinde durch Gewindeeinsätze Art. 1045 KB 5Z

Flexibilitätsskala
weich mittel hart

Kontaktfläche zum Schleifmittel	Farbe	Code
Gripper L - Haken	schwarz	**1**
Gripper T-Haken	schwarz	**3**

Bestell-Nr. Schleifteller

Artikel-Nr. | Werkstoff Stützteller | Flexible Schicht | Detail | Katalogblatt | Arbeitsplan-Nr.

				0	0	6	3	0			0	0	1	U	x	x	x

Option | Gewinde D | Kontaktfläche | Dicke

Bitte die Bestell-Nr. in den mit markierten Feldern ergänzen

Technische Verbesserung ohne Ankündigung vorbehalten

Index c

Der Schleiftellerspezialist

The Backing Pad Specialist

Koltec Technologien GmbH
Breitrütti 1
CH-6467 Schattdorf
Telefon
(41) (0) 41 / 872 00 70
www.koltec.ch
www.koltec.ch.com
info@www.koltec.ch

Schleifteller für Exzenterschleifmaschinen

Katalogblatt: 2C

Werkstoffreihe: CELLTEC 52 Mikrozellulares Polyurethan
Farbe: gelb RAL 1018

Stützteller: HGW-Fiberglass (Glasgewebe - Harzschichtstoff) Farbe: ähnlich RAL 1000

Schleifteller (formverschäumt) **zum Schleifen von Flächen und Radien** (für Klettsysteme)

Schleifmittel: Schleifpapier

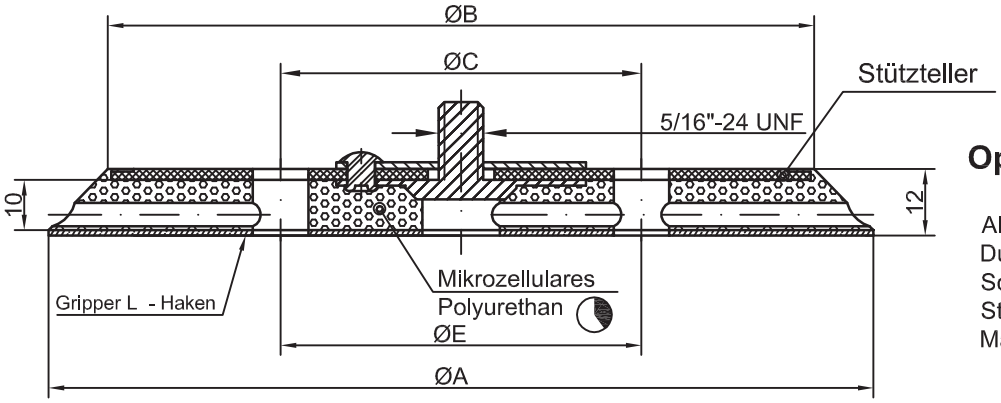

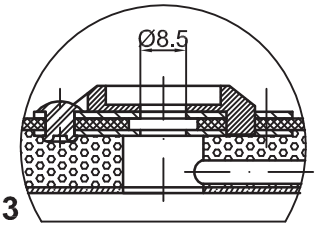

Option 3

Alle Teller lieferbar mit Durchgangsloch und 2 separaten Schrauben, M8 und 5/16"UNF sowie Steckadapter für FESTO- und Makita-Maschinen

Ø in mm ØA	ØB	Lochkreis Maschinenseitig ØC	Lochkreis Schleifmittelseitig ØE	Ø Schleifmittel Ø	Anzahl Absauglöcher Maschinenseitig	Anzahl Absauglöcher Schleifmittelseitig	Anzahl Absaugkanäle Schleifmittelseitig	Code "Option"	↓ Artikel-Nr.	max. Drehzahl in U/min
110	106	0	0	115	0	0	0	2	**2598**	12'000
123	106	0	0	125	0	0	0	2	**2498**	
123	106	65	65	125	8	8	8	2,3	**2500**	
123	106	72	72	125	5	5	5	2,3	**2501**	
148	126	0	0	150	0	0	0	2	**2496**	10'000
148	126	80	80	150	6	6	6	2,3	**2497**	
148	126	65	120 65	150	8	8 8+1	8	3	**2543**	

Flexibilitätsskala
weich ○ mittel ◐ hart ●

	↓ Code "Option"
Vernietet (5/16")	**2**
Durchgangsloch	**3**

Bestell-Nr. Schleifteller

Artikel-Nr. | Werkstoff Stützteller | Flexible Schicht | Detail | Katalogblatt | Arbeitsplan-Nr.

					0	5	2	0	1	0	0	0	2	C	x	x	x

Option | Dicke | Kontaktfläche | Gewinde D

Bitte die Bestell-Nr. in den mit ↓ markierten Feldern ergänzen

Der Schleiftellerspezialist

The Backing Pad Specialist

Koltec Technologien GmbH
Breitrütti 1
CH-6467 Schattdorf
Telefon
(41) (0) 41 / 872 00 70
www.koltec.ch
www.koltec.ch.com
info@www.koltec.ch

Schleifteller für Exzenterschleifmaschinen

Katalogblatt: 2D

Werkstoffreihe: Mehrschichtlaminat

Stützteller: HGW-Fiberglass (Glasgewebe - Harzschichtstoff)
Farbe: ähnlich RAL 1000

Schleifteller (laminiert) **zum Schleifen von Flächen und Radien** (für Klettsysteme)

Schleifmittel: Schleifpapier

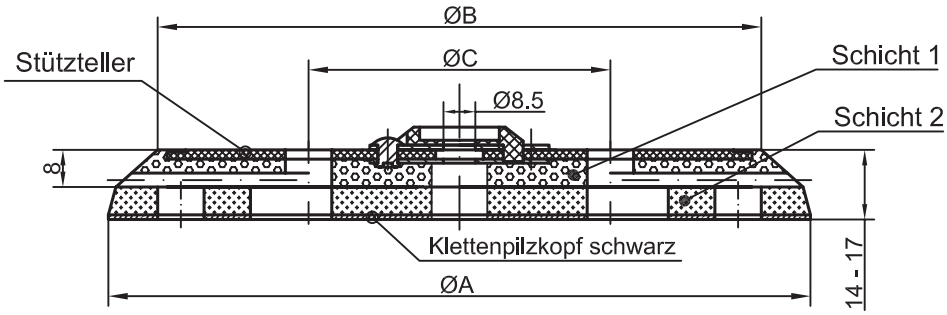

3548 Multi-Lochung

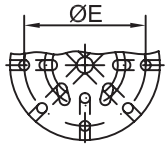

Ø in mm ØA	ØB	Lochkreis Maschinenseitig ØC	Lochkreis Schleifmittelseitig ØE	Ø Schleifmittel Ø	Anzahl Absauglöcher Maschinenseitig	Anzahl Absauglöcher Schleifmittelseitig	Anzahl Absaugkanäle Schleifmittelseitig	**Artikel-Nr.** ↓	max. Drehzahl in U/min
148	126	65	65 80 120	150	8	8 6 +1 8	8	**3548**	10'000

Flexibilitätsskala
weich ○ mittel ◐ hart ●

Schicht 1	Schicht 2 H2	↓ **Code Flexible Schicht 2**	Härteskala Schicht 1	Härteskala Schicht 2
Celltec schwarz	Zellkautschuk fest, schwarz	**31**	◕	◑
Celltec schwarz	PUR-Elastomer-Schaum sehr weich, rot	**40**	◕	◔
Celltec schwarz	PUR-Elastomer-Schaum weich, orange	**42**	◕	◔

Alle Teller werden mit Durchgangsloch und 2 separaten Schrauben, M8 und 5/16"UNF sowie Steckadapter für FESTO/Makita Maschinen geliefert (Option 3)

Bestell-Nr. Schleifteller

Artikel-Nr.						Werkstoff Stützteller	Flexible Schicht 2					Detail		Katalogblatt	Arbeitsplan-Nr.		
3	5	4	8	3	0			0	1	0	V	0	2	D	x	x	x
				Option				Dicke		Kontaktfläche	Gewinde D						

Bitte die Bestell-Nr. in den mit ↓ markierten Feldern ergänzen

Der Schleiftellerspezialist

The Backing Pad Specialist

Koltec Technologien GmbH
Breitrütti 1
CH-6467 Schattdorf
Telefon
(41) (0) 41 / 872 00 70
www.koltec.ch
www.koltec.ch.com
info@www.koltec.ch

Schleifteller für Exzenterschleifmaschinen

Katalogblatt: 2G

Werkstoffreihe: CELLTEC 59 Mikrozellulares Polyurethan
Farbe: Weiß

Stützteller: PA 6 30% glasfaserverstärkt Farbe: schwarz

Schleifteller (formverschäumtes PUR) **zum Schleifen von Flächen und Radien** (für Klettsysteme)

Schleifmittel: Schleifpapier
Besonderheit: multifunktionale Absaugung, Kühlung der Zentrumsbohrung

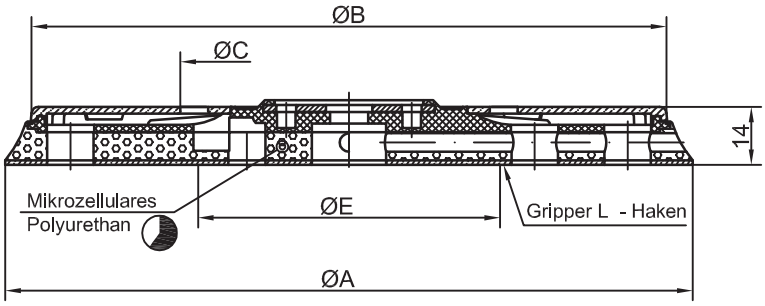

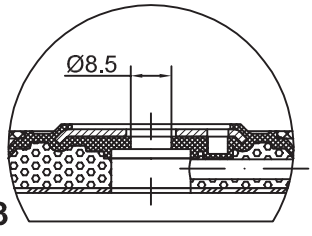

Option 3

Teller entsprechend Code "Option" lieferbar mit Durchgangsloch und 2 separaten Schrauben, M8 und 5/16UNF, sowie Steckadapter für Festool- und Makita - Maschinen oder „FastFix" - (Bajonett).

Ø in mm ØA	ØB	Lochkreis Maschinenseitig ØC	Anzahl Absauglöcher Maschinenseitig	Lochkonfiguration Schleifmittelseitig	Schleifmittel Ø	Lochkreis Schleifmittelseitig ØE	Anzahl Absauglöcher Schleifmittelseitig	Code "Option"	Artikel-Nr. ↓	max. Drehzahl in U/min
148	131	73	4		150	120 65	8 8+1	3,4	**2716**	12'000
148	131	73	4		150	44 80 120	6 6+1 8	3,4	**2717**	
148	131	73	4		150	120 110 82 80 62 44	8 16 6 6+1 12 6	3	**2718**	
148	131	73	4		150	80 120	6 8+1	3,4	**2720**	
123	112	73	4		125	-*	39	3	**2768**	14'000

*** Geeignet für Teller mit Schleifpapier 5 TK75, 8 TK65, 8 TK90, 8 TK65 + 8 TK90 und Netzschleifmittel.**

Flexibilitätsskala
weich mittel hart

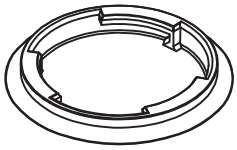

Option 4 - für FastFix (Bajonett)

	Code "Option" ↓
Durchgangsloch	**3**
FastFix (Bajonett)	**4**

Bestell-Nr. Schleifteller

Artikel-Nr.					Werkstoff Stützteller	Flexible Schicht		Detail		Katalogblatt	Arbeitsplan-Nr.		
					0	5	9	0	1	0	0	0	2	G	x	x	x
				Option			Dicke		Kontaktfläche	Gewinde D							

Bitte die Bestell-Nr. in den mit markierten Feldern ergänzen

Der Schleiftellerspezialist

The Backing Pad Specialist

Koltec Technologien GmbH
Breitrütti 1
CH-6467 Schattdorf
Telefon
(41) (0) 41 / 872 00 70
www.koltec.ch
www.koltec.ch.com
info@www.koltec.ch

Schleifteller für Exzenterschleifmaschinen

Katalogblatt: 2H

Werkstoffreihe: CELLTEC 63 Mikrozellulares Polyurethan
Farbe: schwarz RAL 9011

Stützteller: HGW-Fiberglass (Glasgewebe - Harzschichtstoff) Farbe: ähnlich RAL 1000

Schleifteller (formverschäumt) **zum Schleifen von Flächen und Radien** (für Klettsysteme)

Schleifmittel: Schleifpapier

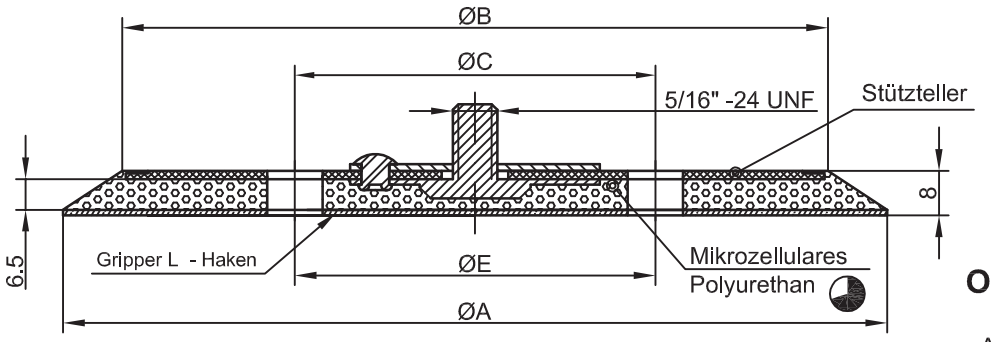

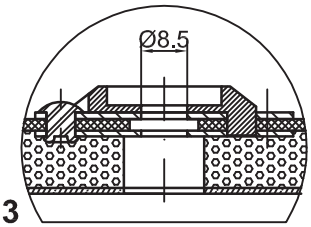

Option 3

Alle Teller lieferbar mit Durchgangsloch und 2 separaten Schrauben, M8 und 5/16"UNF sowie Steckadapter für FESTO- und Makita-Maschinen

Ø in mm ØA	ØB	Lochkreis Maschinenseitig ØC	Lochkreis Schleifmittelseitig ØE	Schleifmittel Ø	Anzahl Absauglöcher Maschinenseitig	Anzahl Absauglöcher Schleifmittelseitig	Anzahl Absaugkanäle Schleifmittelseitig	Code "Option"	Artikel-Nr. ↓	max. Drehzahl in U/min
123	105	0	0	125	0	0	0	2	**2528**	14'000
123	105	72	72	125	5	5	0	2,3	**2530**	14'000
148	126	0	0	150	0	0	0	2,3	**2531**	12'000
148	126	80	80	150	6	6	0	3	**2532**	12'000
148	126	65	65	150	8	8	0	3	**2533**	12'000
148	130	65	120	150	8	8	8	3	**2548***	12'000

*** zusätzliche Schleifstaubabsaugung durch Kanäle vom Aussenrand und Zentrumsabsaung**
2548 - für Makita und Festo Maschinen

Flexibilitätsskala
weich ○ mittel ◐ hart ●

	Code "Option" ↓
Vernietet (5/16")	**2**
Durchgangsloch	**3**

Bestell-Nr. Schleifteller

Artikel-Nr. ↓ | Werkstoff Stützteller | Flexible Schicht | Detail | Katalogblatt | Arbeitsplan-Nr.

					0	6	3	0	1	0	0	0	2	H	x	x	x

Option | Dicke | Kontaktfläche | Gewinde D

Bitte die Bestell-Nr. in den mit ↓ markierten Feldern ergänzen

Der Schleiftellerspezialist

The Backing Pad Specialist

Koltec Technologien GmbH
Breitrütti 1
CH-6467 Schattdorf
Telefon
(41) (0) 41 / 872 00 70
www.koltec.ch
www.koltec.ch.com
info@www.koltec.ch

Schleifteller für Bohrmaschinen

Katalogblatt: 3A

Schleifteller zum Polieren und für mittelschwere Schleifarbeiten

Schleifmittel: Schleifpapier (Klemmsystem); Trägerteller für Lammfellpolierhauben

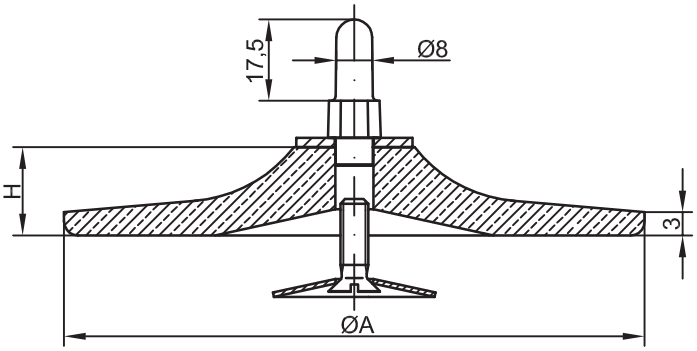

Ø Bolzen "D"	ØA	Ø Schleifmittel	H in mm	Flexibilitäts-Skala	Artikel-Nr.	max. Drehzahl in U/min.	Code Option
8	124	125	19	◔	**1362**	4'000	O

Flexibilitätsskala
weich ○ mittel ◑ hart ●

Bestell-Nr. Schleifteller

Artikel-Nr. | Werkstoff Stützteller | Flexible Schicht | Detail | Katalogblatt | Arbeitsplan-Nr.

1	3	6	2	0	0	0	0	0	0	0	0	0	3	A	x	x	x

Option | Dicke | Kontaktfläche | Bolzen D

Bitte die Bestell-Nr. in den mit markierten Feldern ergänzen

Der Schleiftellerspezialist

The Backing Pad Specialist

Koltec Technologien GmbH
Breitrütti 1
CH-6467 Schattdorf
Telefon
(41) (0) 41 / 872 00 70
www.koltec.ch
www.koltec.ch.com
info@www.koltec.ch

Schleifteller für Bohrmaschinen

Katalogblatt: 3C

Schleifteller zum Polieren und für mittelschwere Schleifarbeiten (für Klettsysteme)

Schleifmittel: Schleifpapier; Trägerteller für Polierzubehör (Katalogblätter 5A - 5E)

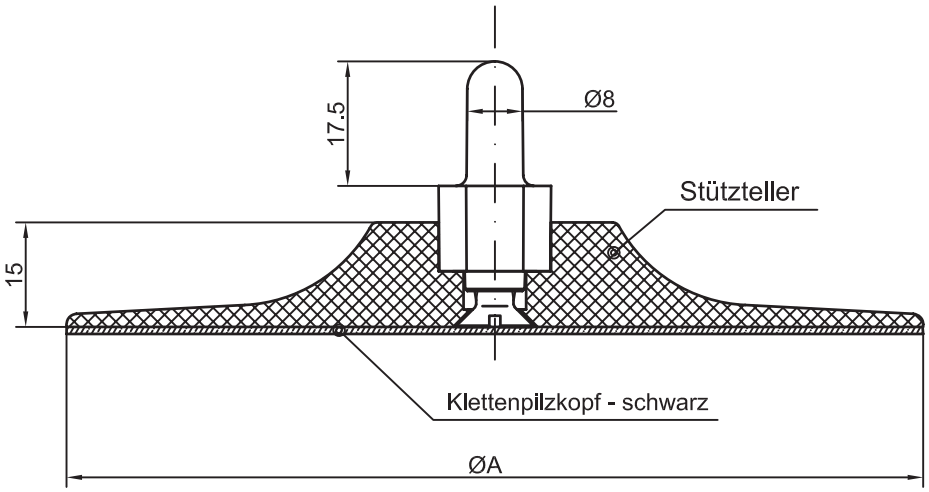

ØA	Ø Schleifmittel	Artikel-Nr.	max. Drehzahl in U/min.
113	115	**3381**	4'000
123	125	**3369**	4'000

Flexibilitätsskala
weich mittel hart

Bestell-Nr. Schleifteller

				0	0	0	0	0	1	0	0	0	3	C	x	x	x

Artikel-Nr. — Werkstoff Stützteller — Flexible Schicht — Detail — Katalogblatt — Arbeitsplan-Nr.

Option — Dicke — Kontaktfläche — Bolzen D

Bitte die Bestell-Nr. in den mit markierten Feldern ergänzen

Der Schleiftellerspezialist

The Backing Pad Specialist

Koltec Technologien GmbH
Breitrütti 1
CH-6467 Schattdorf
Telefon
(41) (0) 41 / 872 00 70
www.koltec.ch
www.koltec.ch.com
info@www.koltec.ch

Schleifteller "Quick-Lock"/ "Quick-Change" für Winkelschleifer und Winkelpolierer

Katalogblatt: 4A

Schleifteller zum Polieren und für mittelschwere Schleifarbeiten

(für Schnellverschluss-Systeme)

Schleifmittel: Schleifpapier mit "Quick-Lock"-Pin; "Quick-Change"-Aufnahme; Trägerteller für Schaum-Kontaktteller (Katalog-Blatt 5F)

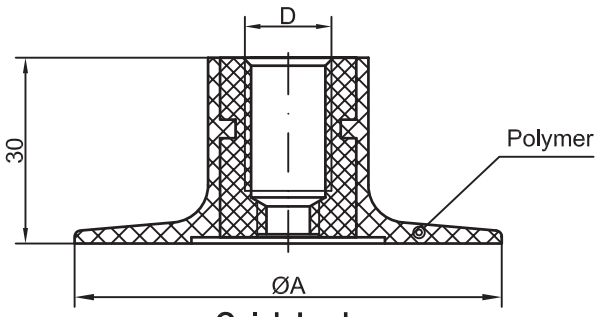

Quick-Lock
Code Detail: A 0

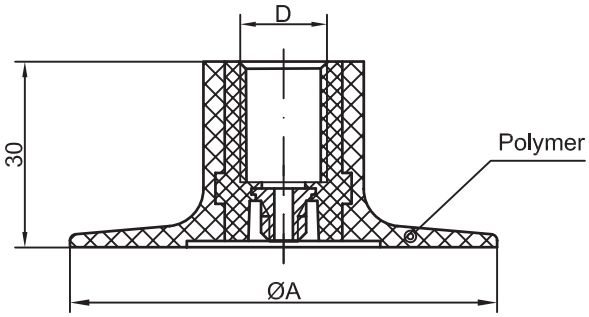

Quick-Change
Code Detail: B 0

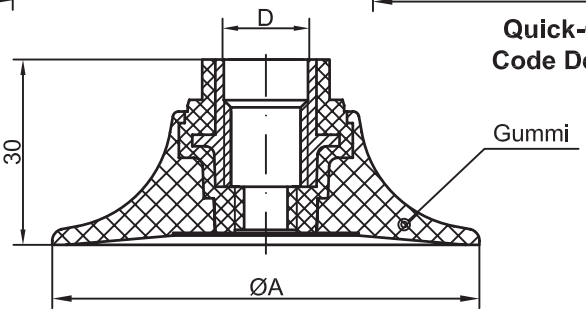

Quick-Lock
Code Detail: A 0

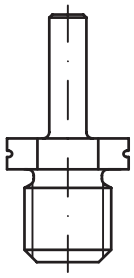

Artikel 1125
Gewindebolzen
bitte separat bestellen - siehe KB 5Z

Code Gewinde "D" C	J	in mm ØA	Artikel-Nr.	Werkstoff Stützteller	Härte	Härte Skala	max. Drehzahl in U/Min.
M14x2 Rezess Ø14.5x7	5/8"-11	35	**1563**	Polymer	medium	◑	25'000
		44	**1564**	Polymer	medium	◑	19'000
		70	**1565**	Polymer	medium	◑	12'000
		70	**6565**	Gummi	weich	◔	12'000

Herstellung in M14x2 und 5/8"-11, kleinere Gewinde durch Gewindeeinsätze

Flexibilitätsskala
weich ○ mittel ◑ hart ●

Bestell-Nr.
Schleifteller
Quick-Lock /
Quick-Change

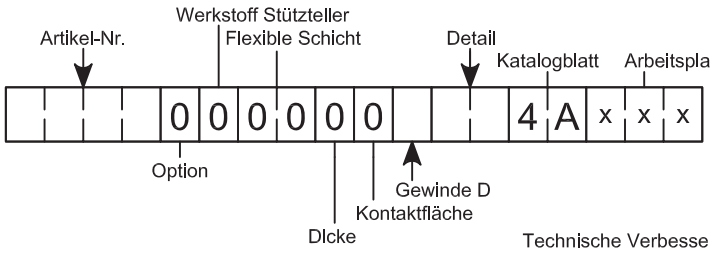

Bitte die Bestell-Nr. in den mit markierten Feldern ergänzen

Der Schleiftellerspezialist

The Backing Pad Specialist

Koltec Technologien GmbH
Breitrütti 1
CH-6467 Schattdorf
Telefon
(41) (0) 41 / 872 00 70
www.koltec.ch
www.koltec.ch.com
info@www.koltec.ch

Gummi Schleifteller "Quick-Lock"/ "Quick-Change" für Poliergeräte

Katalogblatt: 4B

Gummi Schleifteller zum Polieren und für mittelschwere Schleifarbeiten

(für Schnellverschluss-Systeme)

Schleifmittel: Schleifpapier mit "Quick-Lock"-Pin; "Quick-Change"-Aufnahme; Trägerteller für Schaum-Kontaktteller (Katalog-Blatt 5F)

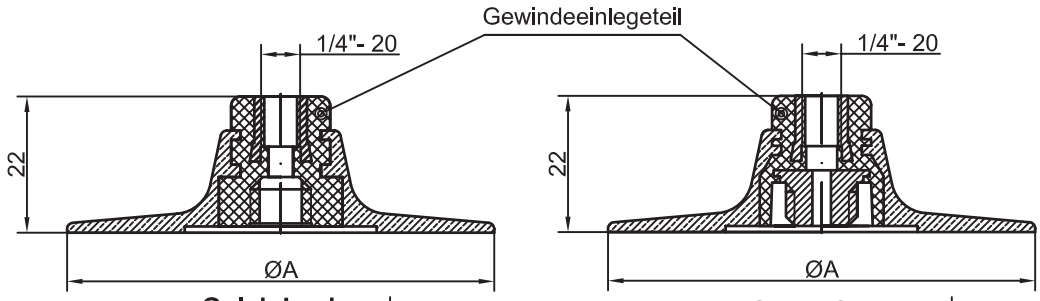

Quick-Lock
Code Detail: A0

Quick-Change
Code Detail: B0

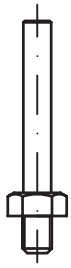

Artikel 1124
Gewindebolzen
bitte separat bestellen - siehe KB 5Z

ØA in mm	Artikel-Nr.	max. Drehzahl in U/Min.	Härten verfügbar
18	**6570**	30'000	M
23	**6571**	30'000	M
33	**6572**	30'000	S/M/H
45	**6573**	30'000	S/M/H
70	**6574**	20'000	S/M/H

Flexibilitätsskala
weich ○ mittel ◐ hart ●

Stützteller	Werkstoff härte	Code Flex.	Härte Skala	Farbe Gewindeeinlegeteil
Gummi	soft	**S**	◔	grau
	medium	**M**	◑	blau
	hart	**H**	◕	rot

Bestell-Nr. Schleifteller

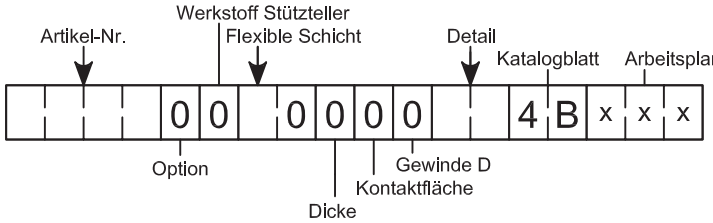

Bitte die Bestell-Nr. in den mit markierten Feldern ergänzen

Der Schleiftellerspezialist

The Backing Pad Specialist

Koltec Technologien GmbH
Breitrütti 1
CH-6467 Schattdorf
Telefon
(41) (0) 41 / 872 00 70
www.koltec.ch
www.koltec.ch.com
info@www.koltec.ch

Schleifteller für Poliergeräte und Druckluftschleifer

Katalogblatt: 4C

Schleifteller zum Polieren und für mittelschwere Schleifarbeiten

(für Klettsysteme)

Schleifmittel: Schleifpapier; Trägerteller für Polierzubehör (Katalogblätter 5A - 5E)

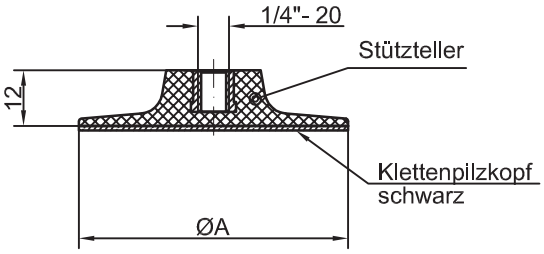

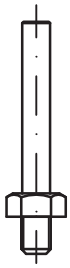

Artikel 1124
Gewindebolzen
bitte separat bestellen - siehe KB 5Z

ØA	Artikel-Nr. ↓	Ø Schleifmittel	max. Drehzahl in U/Min.
30	**3406**	33	30'000
47	**3407**	50	19'000
58	**3408**	63	15'000
73	**3409**	75	12'500

Flexibilitätsskala
weich ○ mittel ◐ hart ●

Polymer; Code F

Werkstoff Stützteller	Flex. Skala	Farbe
medium	◐	schwarz

Bestell-Nr. Schleifteller

Artikel-Nr.				Werkstoff Stützteller	Flexible Schicht				Detail			Katalogblatt		Arbeitsplan-Nr.		
				0	F	0	0	0	1	0	0	0	4	C	x	x	x
				Option				Dicke	Kontaktfläche	Gewinde							

Bitte die Bestell-Nr. in den mit ↓ markierten Feldern ergänzen

Der Schleiftellerspezialist

The Backing Pad Specialist

Koltec Technologien GmbH
Breitrütti 1
CH-6467 Schattdorf
Telefon
(41) (0) 41 / 872 00 70
www.koltec.ch
www.koltec.ch.com
info@www.koltec.ch

Schleifteller für Poliergeräte und Druckluftschleifer

Katalogblatt: 4D

Schleifteller mit flexibler Zwischenschicht zum Polieren und zum Radienschliff (für Klettsysteme)

Schleifmittel: Schleifpapier; Trägerteller für Polierzubehör (Katalogblätter 5A - 5E)

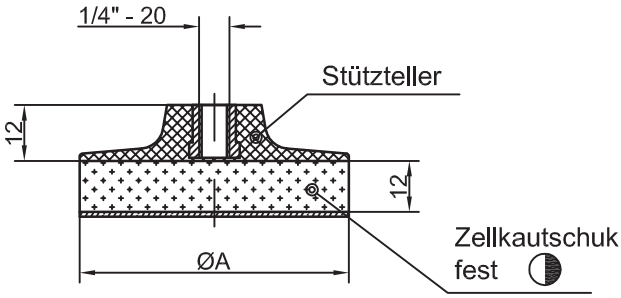

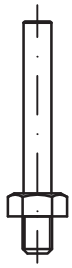

Artikel 1124
Gewindebolzen
bitte separat bestellen - siehe KB 5Z

ØA	Ø Schleifmittel	Artikel-Nr. ↓	max. Drehzahl in U/min
30	33	**3406**	28'000
47	48-50	**3407**	18'000
73	76-78	**3409**	11'000

Flexibilitätsskala
weich ○ mittel ◑ hart ●

Kontaktfläche zum Schleifmittel	Farbe	Code ↓
Klettenpilzkopf	schwarz	**1**
Weichgummi	schwarz	**5**

Bestell-Nr. Schleifteller

Artikel-Nr.				Werkstoff Stützteller	Flexible Schicht			Detail			Katalogblatt	Arbeitsplan-Nr.		
				0	0	3	1	J		0	0	0	4	D	x	x	x
				Option			Dicke		Kontaktfläche	Gewinde							

Bitte die Bestell-Nr. in den mit markierten Feldern ergänzen ↓

Der Schleiftellerspezialist

The Backing Pad Specialist

Koltec Technologien GmbH
Breitrütti 1
CH-6467 Schattdorf
Telefon
(41) (0) 41 / 872 00 70
www.koltec.ch
www.koltec.ch.com
info@www.koltec.ch

Spannkörper für Handschleifmaschinen und Poliergeräte

Katalogblatt: 4H

Spannkörper für Schleifhülsen, geschlitzt, zylindrisch, ISO 15637-1 und konisch

Schleifmittel: Schleifhülsen

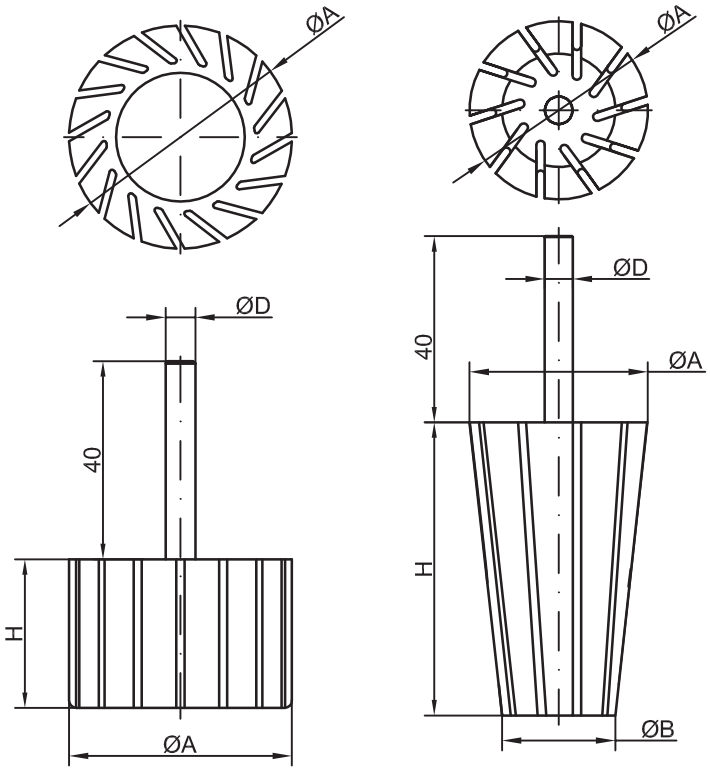

Zylindrisch

Konisch

Zylindrisch

Bolzen "D" Ø 6 mm	Bolzen "D" Ø 8 mm	ØA	H Kopfhöhe	Artikel-Nr.	max Drehzahl 1/Min.	min Drehzahl 1/Min.
x		10	10	**1010**	44000	30000
x		10	20	**1020**	44000	30000
x		12	10	**1210***	44000	25000
x		12	25	**1225***	44000	25000
x		13	10	**1310***	44000	25000
x		13	25	**1325***	44000	25000
x		15	10	**1510**	36000	25000
x		15	30	**1530**	36000	25000
x		19	25	**1925***	30000	20000
x		22	20	**2220**	26000	18000
x		25	25	**2525***	24000	16000
x		30	20	**3020**	19100	13000
x		30	30	**3030**	19100	13000
x		38	25	**3825***	15000	10000
x		45	30	**4530**	12700	9000
x		51	25	**5125***	11200	7500
x		60	30	**6030**	9500	6500
	y	75	30	**7530**	7600	5000

*Zusätzlich zu ISO 15637-1

Konisch

Bolzen "D" Ø 6 mm	ØA	ØB	H Kopfhöhe	Artikel-Nr.	max Drehzahl 1/Min.	min Drehzahl 1/Min.
x	20	14	63	**2014**	28 600	19 000
x	29	22	30	**2922**	19 700	13 200
x	36	22	60	**3622**	15 900	10 600

Bestell-Nr.

Artikel-Nr. | Bolzen D | Katalogblatt | Arbeitsplan-Nr.

6					0	0	0	0	0		0	0	4	H	x	x	x

Produktgruppe | Detail

Bitte die Bestell-Nr. in den mit markierten Feldern ergänzen

Koltec Technologien GmbH
Breitrütti 1
CH-6467 Schattdorf
Telefon
(41) (0) 41 / 872 00 70
www.koltec.ch
www.koltec.ch.com
info@www.koltec.ch

Polierhauben / Polierhaftscheiben

Katalogblatt: 5A

Polierhauben und Polierhaftscheiben aus Lammwolle

Polierhaftscheiben (Klett-System)

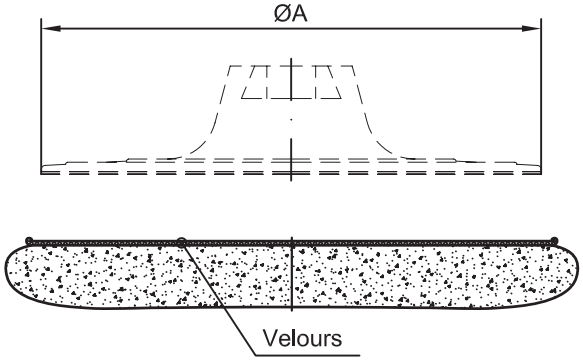

Polierhauben (Bindesystem)

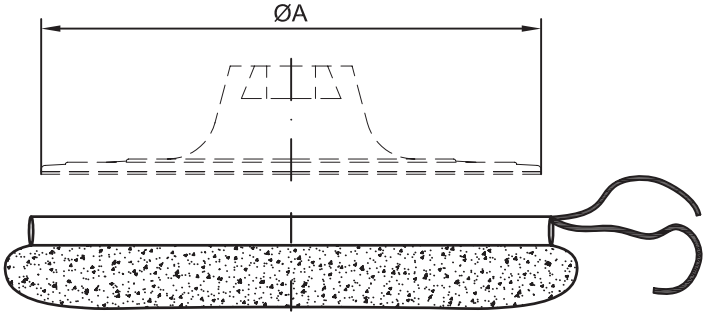

Scheiben

in mm ØA	Code Option	Verfügbare Artikel
75	**F0**	3157
125	**L0**	3151
135	**N0**	3157
150	**O0**	
185	**T0**	3151
200	**U0**	3157

Art.-Nr. Scheiben	Bezeichnung	Art.-Nr. Hauben
3151	Qualitativ hochwertige Lammwolle, eingewebt in Polyester-Seide, ca. 600 g/m². Wollhöhe ca. 20mm.	**3152**
3157	Qualitativ hochwertige Lammwolle, eingewebt in Polyester Seide, ca. 600 g/m². Wollehöhe ca. 20 mm. Rückseitig mit Lederauflage (synthetisch) verstärkt; Effekt wie natürliches Fell	**3158**

Hauben

in mm ØA	Code Option	Verfügbare Artikel
125	**L0**	3152
150	**O0**	3158
185	**T0**	3152
200	**U0**	3158
225	**V0**	3152 3158

Bestell-Nr.

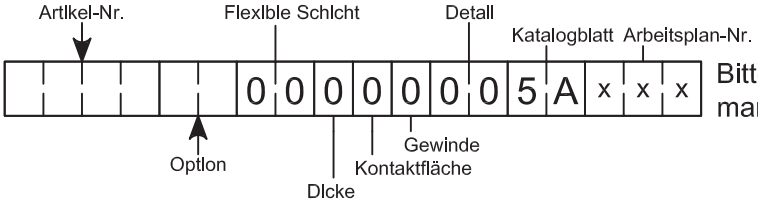

Bitte die Bestell-Nr. in den mit markierten Feldern ergänzen

Koltec Technologien GmbH
Breitrütti 1
CH-6467 Schattdorf
Telefon
(41) (0) 41 / 872 00 70
www.koltec.ch
www.koltec.ch.com
info@www.koltec.ch

Filzpolierscheiben

Katalogblatt: 5B

Filzpolierscheiben zum Aufpolieren und Polieren von Lacken, Chromstahlblechen sowie Buntmetallen

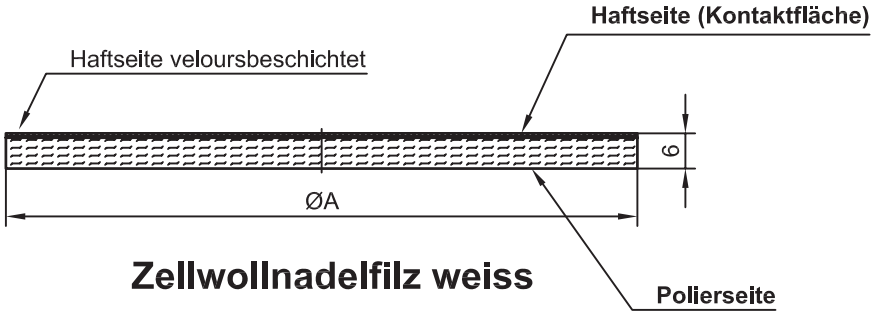

Zellwollnadelfilz weiss

ØA in mm	Code Option ↓	max. Drehzahl in U/min
77	**G0**	11'000
130	**M0**	6'600
155	**P0**	5'700
180	**S0**	4'700

Bestell-Nr. Schleifteller

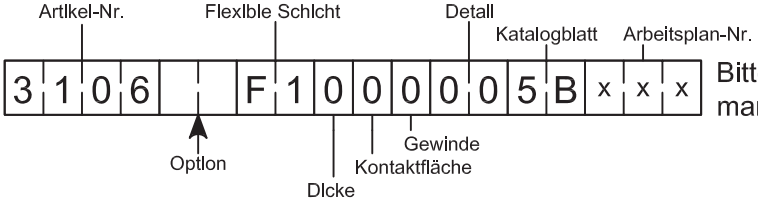

Bitte die Bestell-Nr. in den mit ↓ markierten Feldern ergänzen

Der Schleiftellerspezialist

The Backing Pad Specialist

Koltec Technologien GmbH
Breitrütti 1
CH-6467 Schattdorf
Telefon
(41) (0) 41 / 872 00 70
www.koltec.ch
www.koltec.ch.com
info@www.koltec.ch

Schaum-Polierteller Kanten gerade

Katalogblatt: 5C

Schaum-Polierteller Profiliert (mit rückseitiger Veloursbeschichtung) zum Einsatz auf Schleiftellern mit Klettsystem

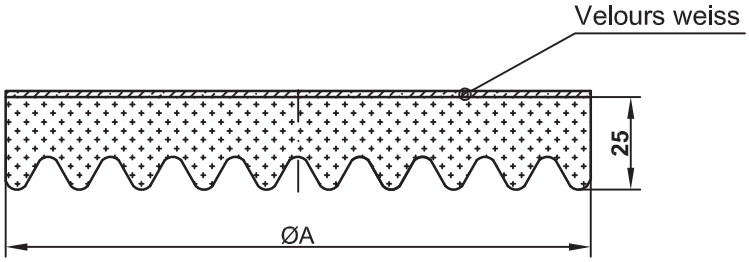

Code Flexible Schicht	Härte	Farbe	Einsatz-bereich	Schaumstruktur	Härte Skala
71	superweich	schwarz	nachpolieren	1	
R1*	flexible	schwarz	polieren	1	
R7*	medium hart	orange	aufpolieren	1	

* retikuliert (geringe Wärmeentwicklung)

Flexibilitätsskala
weich mittel hart

Schaumstruktur
feinporig = 1
grobporig = 2

Ø in mm ØA	Code Option	empfohlener Schleifteller-Ø	max. Drehzahl in U/min. 71/R1	74/R7
79	G3	48 - 73	6'300	9'000
133	M3	98 - 123	3'600	5'000
150	O0	113 - 148	3'100	4'500
175	R0	123 - 148	2'700	3'300
200	U0	148 - 173	2'400	2'900

Bestell-Nr. Schleifteller

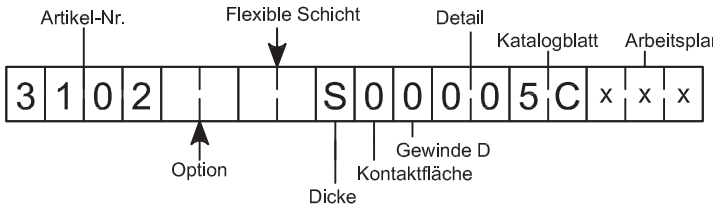

Bitte die Bestell-Nr. in den mit markierten Feldern ergänzen

Der Schleiftellerspezialist

The Backing Pad Specialist

Koltec Technologien GmbH
Breitrütti 1
CH-6467 Schattdorf
Telefon
(41) (0) 41 / 872 00 70
www.koltec.ch
www.koltec.ch.com
info@www.koltec.ch

Schaum-Polierteller

Katalogblatt: 5D

Kanten gerundet

Schaum-Polierteller (mit rückseitiger Veloursbeschichtung) **zum Einsatz auf Stütztellern mit Klettsystem**

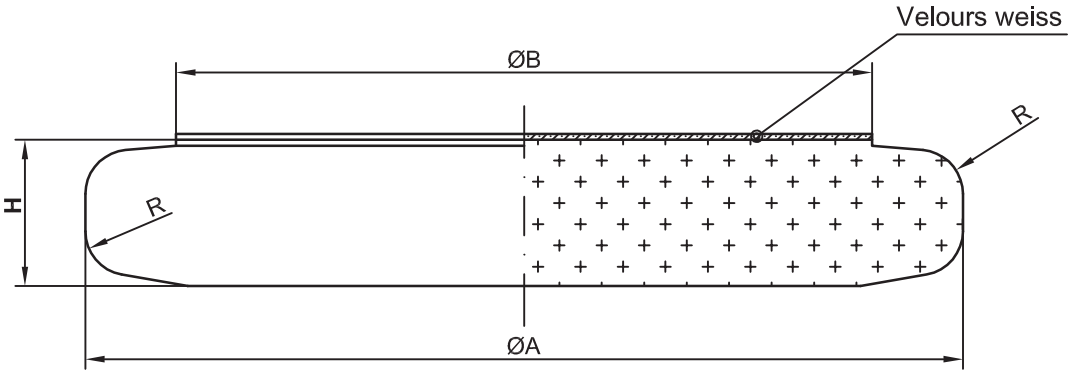

Code Flexible Schicht	Härte	Farbe	Einsatz-bereich	Schaumstruktur	Härte Skala
71	superweich	schwarz	nachpolieren	1	
73	flexible	creme	polieren	1	
66	medium flexibel	blau	aufpolieren	1	
65	medium hart	weiss	aufpolieren	1	
78	medium hart	orange	aufpolieren	1	

Flexibilitätsskala
weich mittel hart

Schaumstruktur
feinporig = 1
grobporig = 2

Ø in mm ØA	Code Option	Ø in mm ØB	Code Dicke H 25	50	max. Drehzahl U/min. 69/71	66/73 65/78
79	G3	77	S	-	6'300	9'000
133	M3	97	S	V	3'600	5'000
150	O0	117	S	V	3'100	4'500
175	R0	148	S	V	2'700	3'300
200	U0	173	S	V	2'400	2'900

Bestell-Nr.
Schaumpolierteller

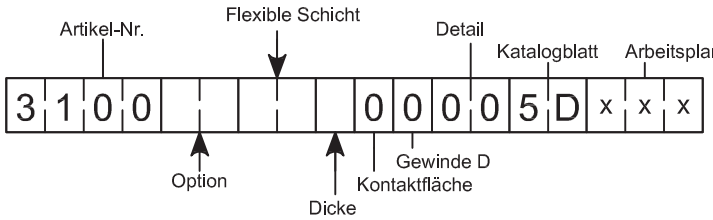

Bitte die Bestell-Nr. in den mit markierten Feldern ergänzen

Koltec Technologien GmbH
Breitrütti 1
CH-6467 Schattdorf
Telefon
(41) (0) 41 / 872 00 70
www.koltec.ch
www.koltec.ch.com
info@www.koltec.ch

Schaum-Kontaktteller

Katalogblatt: 5E

für Schleifteller aus Katalogblatt Serie 2

Schaum-Kontaktteller (Interface Pad)

Schleifmittel: Schleifpapier (Klettsystem)

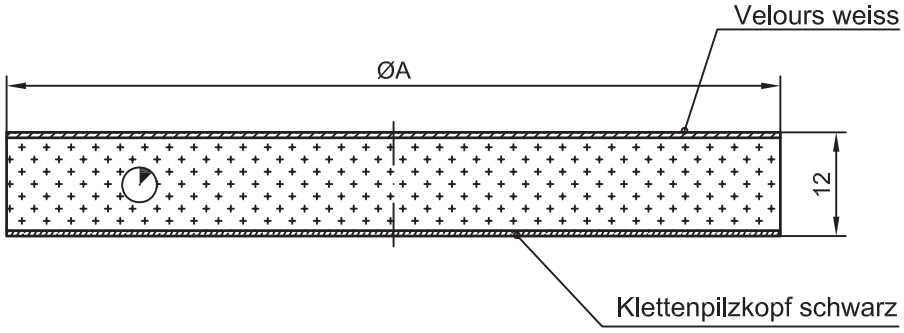

ØA in mm	Code Option	Ø Schleifmittel	Lochung / Code Detail						
123	L	125	0L= **0**	5L=**L**	8L=**M**	39L=**62**			
148	O	150	0L= **0**	7L= **N**	9L= **P**	15L=**E**	21L=**O**	55L=**61**	17L=**63**

Flexibilitätsskala
weich mittel hart

Bestell-Nr.

Artikel-Nr.				Option	Werkstoff Stützteller / Flexible Schicht			Dicke	Kontaktfläche	Gewinde	Detail	Katalogblatt		Arbeitsplan-Nr.		
3	1	0	8		0	7	1	J	1	0		0	5	E	x	x	x

Bitte die Bestell-Nr. in den mit markierten Feldern ergänzen

Der Schleiftellerspezialist

The Backing Pad Specialist

Koltec Technologien GmbH
Breitrütti 1
CH-6467 Schattdorf
Telefon
(41) (0) 41 / 872 00 70
www.koltec.ch
www.koltec.ch.com
info@www.koltec.ch

Schaum-Kontaktteller

Katalogblatt: 5F

für "Quick-Lock"
Schleifteller aus Katalogblatt 4A/4B

Schaum-Kontaktteller

Schleifmittel: Rosettenscheiben; Polierzubehör

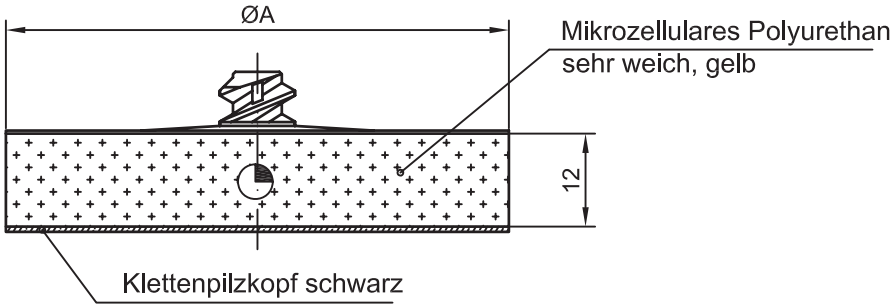

in mm H	in mm ØA	Code Option ØA	max. Dreh-zahl U/min
12	50	D	13'400
	75	F	8'900

Flexibilitätsskala
weich mittel hart

Bestell-Nr. Schleifteller

Artikel-Nr.				Option	Werkstoff Stützteller	Flexible Schicht	Dicke	Kontaktfläche	Gewinde D	Detail	Katalogblatt	Arbeitsplan-Nr.		
3	1	2	1		0	4	0	0	1	0	0	0	5	F	x	x	x

Bitte die Bestell-Nr. in den mit markierten Feldern ergänzen

Koltec Technologien GmbH
Breitrütti 1
CH-6467 Schattdorf
Telefon
(41) (0) 41 / 872 00 70
www.koltec.ch
www.koltec.ch.com
info@www.koltec.ch

Schutzauflage

für Exzenterschleifteller

Katalogblatt: 5J

Schutzauflage (Interface Pad)

Schleifmittel: Schleifpapier (Klettsystem)

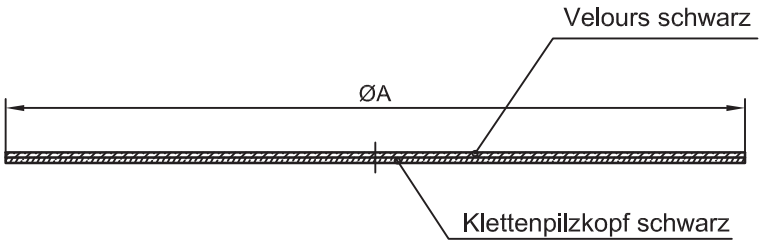

Lochkonfiguration	ØA in mm	Code Option ↓	Ø Schleifmittel	Lochung	Code Detail ↓
1	122	K2	125	45	64
2	123	L0	125	39	62
3	147	N8	150	80	65
4	148	O0	150	55	61
5	148	O0	150	21	O0
6	215	U5	150	19	67

Lochkonfiguration

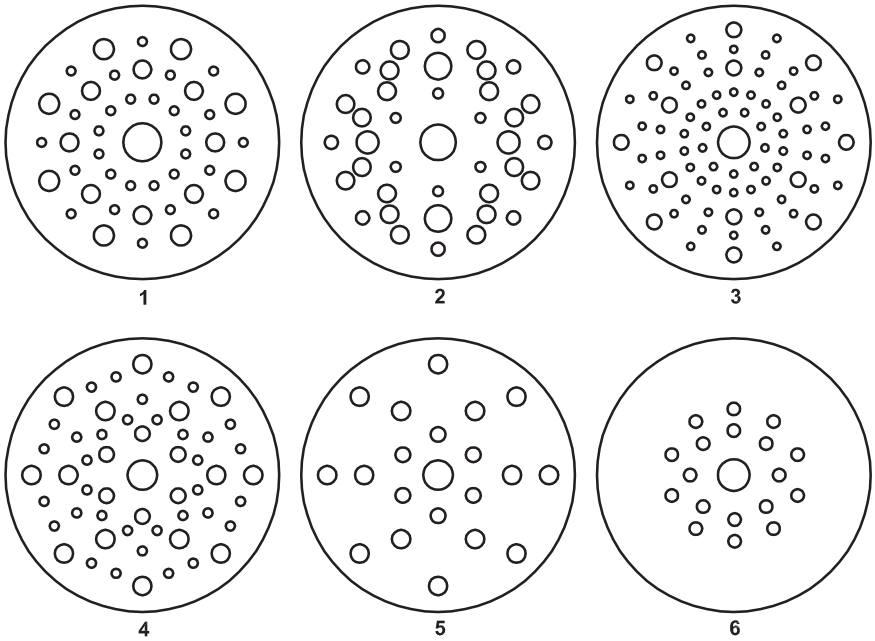

Bestell-Nr.

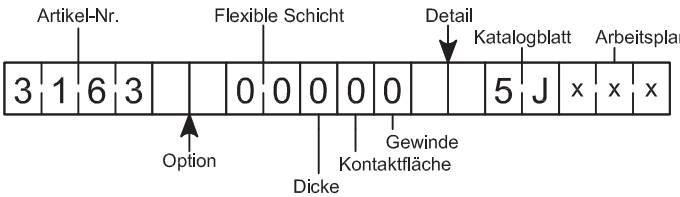

Bitte die Bestell-Nr. in den mit ↓ markierten Feldern ergänzen

Koltec Technologien GmbH
Breitrütti 1
CH-6467 Schattdorf
Telefon
(41) (0) 41 / 872 00 70
www.koltec.ch
www.koltec.ch.com
info@www.koltec.ch

Zubehör

Katalogblatt: 5Z

Gewindeeinsätze, Bolzen

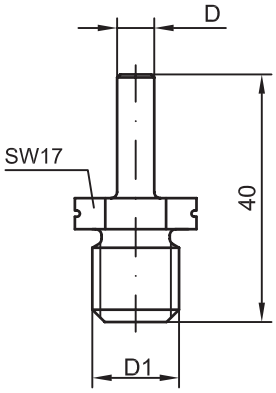

Artikel 1125

Code Bolzen D

X	Z	Y
Ø 6 mm	Ø 1/4" (6.35 mm)	Ø 8 mm

Code Gewinde D1

C	J
M14	**5/8" - 11**

Stahl brüniert

Bestell-Nr. 1 1 2 5 _ 0 0 0 0 0 _ 0 0 5 Z x x x

Artikel-Nr. · Bolzen D · Gewinde D1 · Detail · Katalogblatt · Arbeitsplan-Nr.

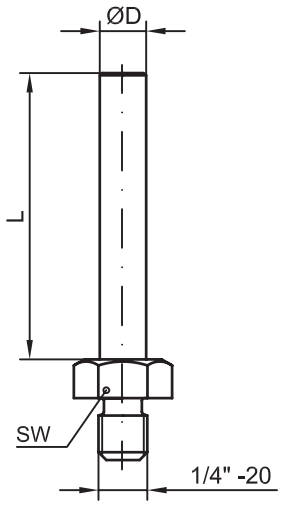

Artikel 1124

ØD	L	Code Bolzen D	SW
3mm	**27**	**W**	8mm
6mm	**37**	**X**	11mm
1/4" (6,35mm)	**37**	**Z**	11mm

Stahl brüniert

Bestell-Nr. 1 1 2 4 _ 0 0 0 0 0 Z 0 0 5 Z x x x

Artikel-Nr. · Bolzen D · Gewinde · Detail · Katalogblatt · Arbeitsplan-Nr.

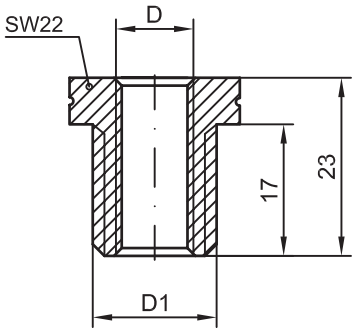

Artikel 1045

Code Gewinde D1

C	J
M14	**5/8" - 11**

Code "Gewinde D"

A	B	H
M10 x 1.25	M10 x 1.5	3/8" - 24 UNF

Polymer 50%GF grau

Bestell-Nr. 1 0 4 5 _ 0 0 0 0 0 _ 0 0 5 Z x x x

Artikel-Nr. · Gewinde D · Gewinde D1 · Detail · Katalogblatt · Arbeitsplan-Nr.

Der Schleiftellerspezialist

The Backing Pad Specialist

Koltec Technologien GmbH
Breitrütti 1
CH-6467 Schattdorf
Telefon
(41) (0) 41 / 872 00 70
www.koltec.ch
www.koltec.ch.com
info@www.koltec.ch

Handschleifgerät

Handschleifblock rechteckig,
doppelseitig nutzbar

Katalogblatt: 7A

Handblock zum Flächenschliff (harte Seite) **und Kanten- bzw. Radienschliff** (weiche Seite)

(für Klettsysteme)

Schleifmittel: Schleifpapier

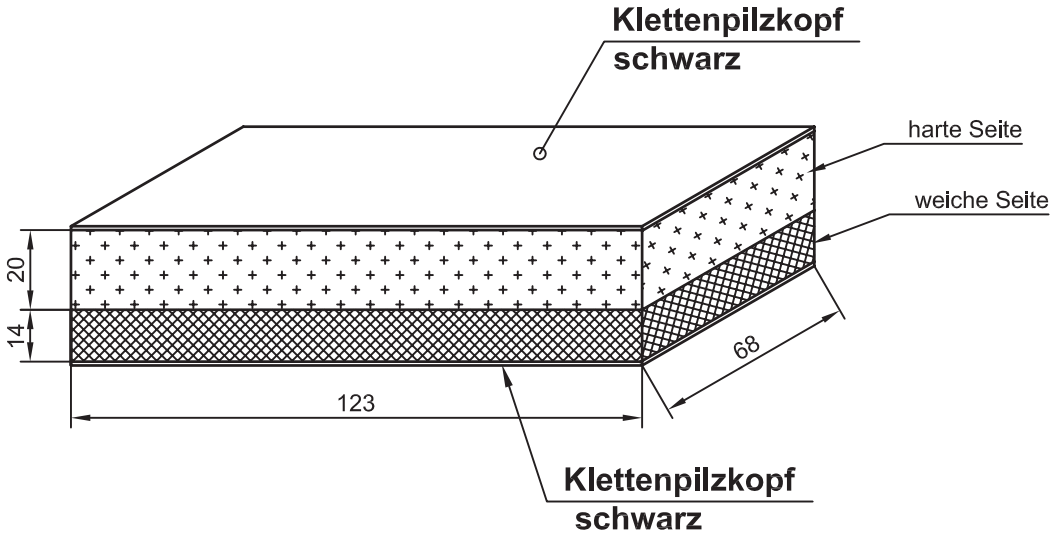

harte Seite (1)	weiche Seite (2)	Code ↓ Flexible Schicht	Schicht 1	Schicht 2	Farbe Schicht 1	Farbe Schicht 2
Zell-TPE 20 ShA	PUR-Weichschaum sehr weich 20ShOOO	81	◕	◔	schwarz	weiß
Zell-TPE 20 ShA	Zell-TPE 10 ShA	89	◕	◔	schwarz	schwarz
Verbundschaum 30ShA	Hochflexibler PUR-Schaumstoff 50ShOOO	86	◕	◔	blau	grau

Flexibilitätsskala
weich ○ mittel ◑ hart ●

Bestell-Nr.

Artikel-Nr. | Werkstoff Stützteller | Flexible Schicht | Detail | Katalogblatt | Arbeitsplan-Nr.

3	1	1	6	0	0			0	1	0	0	0	7	A	x	x	x

Option | Dicke | Kontaktfläche | Gewinde

Bitte die Bestell-Nr. in den mit ↓ markierten Feldern ergänzen

Koltec Technologien GmbH
Breitrütti 1
CH-6467 Schattdorf
Telefon
(41) (0) 41 / 872 00 70
www.koltec.ch
www.koltec.ch.com
info@www.koltec.ch

Handschleifgeräte

Handschleifteller rund mit Handschlaufe

Katalogblatt: 7B

Handschleifteller zum Flächenschliff, sowie zum Schleifen von Radien, Wölbungen und Kanten

(für Klettsysteme)

Schleifmittel: Schleifpapier

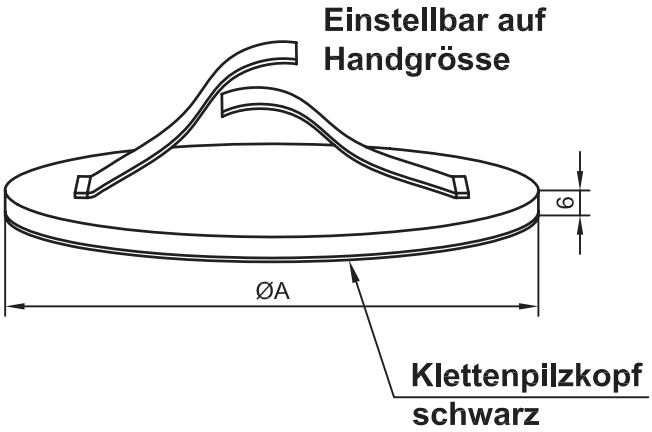

Artikel-Nr.	ØA	Flexibilität
3170	75	flexibel
3171	123	flexibel
3172	148	flexibel

Bestell-Nr.
Schleifteller

Artikel-Nr.				Werkstoff Stützteller	Flexible Schicht			Detail		Katalogblatt	Arbeitsplan-Nr.		
				0	0	0	0	0	1	0	0	0	7	B	x	x	x
				Option				Dicke	Kontaktfläche	Gewinde							

Bitte die Bestell-Nr. in den mit markierten Feldern ergänzen

Koltec Technologien GmbH
Breitrütti 1
CH-6467 Schattdorf
Telefon
(41) (0) 41 / 872 00 70
www.koltec.ch
www.koltec.ch.com
info@www.koltec.ch

Handschleifgeräte

Handschleifteller rund

Katalogblatt: 7C

Handschleifteller (formverschäumt), **in Halbkugelform zum Flächen und Radienschliff**
(für Klettsysteme)

Schleifmittel: Schleifpapier

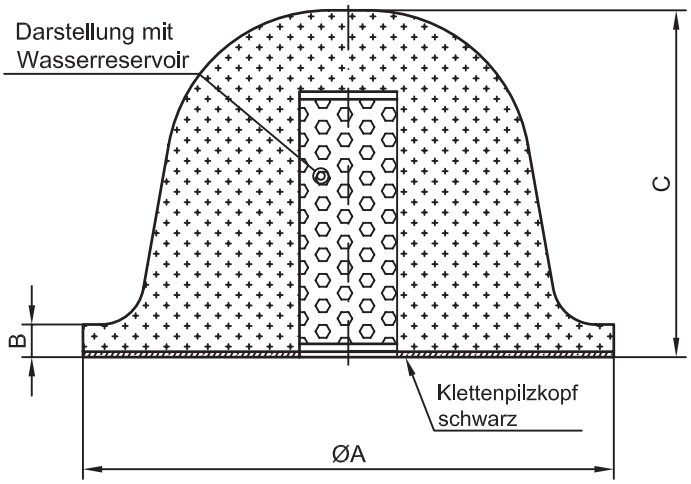

Code Detail D	
D	mit Wassereservoir
0	ohne Wassereservoir

Artikel-Nr.	Abmasse in mm ØA	B	C	Schleifpapierabmessung	Code Flexible Schicht	Code Detail D	Farbe	flexible Zwischenschicht
2541	73	-	62	Ø75	52	D	gelb	◑
2541	73	-	62	Ø75	59	0	weiß	◕
2538	123	5	63	Ø125	59	0	weiß	◕
2539	148	10	67	Ø150	59	0	weiß	◕

Flexibilitätsskala
weich ○ mittel ◑ hart ●

Bestell-Nr.

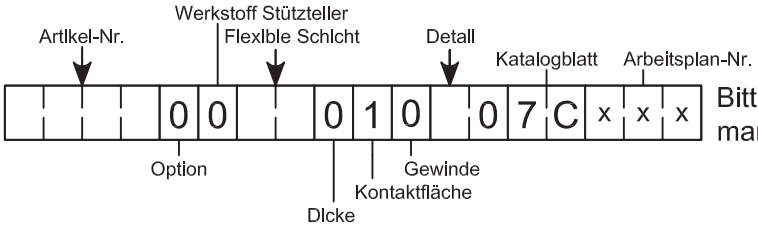

Bitte die Bestell-Nr. in den mit markierten Feldern ergänzen

Der Schleiftellerspezialist

The Backing Pad Specialist

Koltec Technologien GmbH
Breitrütti 1
CH-6467 Schattdorf
Telefon
(41) (0) 41 / 872 00 70
www.koltec.ch
www.koltec.ch.com
info@www.koltec.ch

Handschleifgeräte

Katalogblatt: 7D

Handschleifblock, 2-teilig, Klemmsystem

Handschleifblock zum Flächen- und Kantenschliff

(für unbeschichtetes Schleifpapier)

Schleifmittel: Schleifpapier 70x185 - 210mm

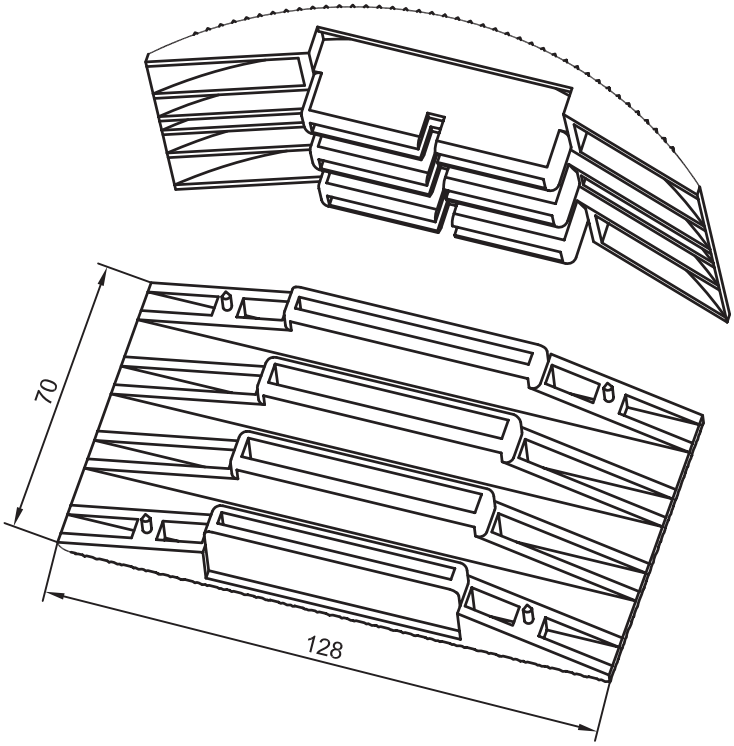

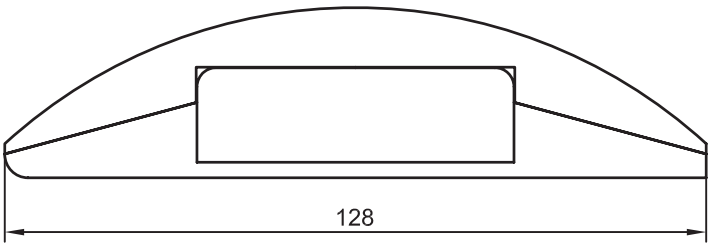

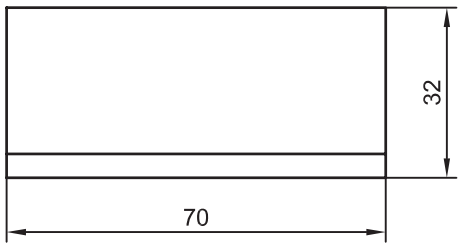

Bestell-Nr.

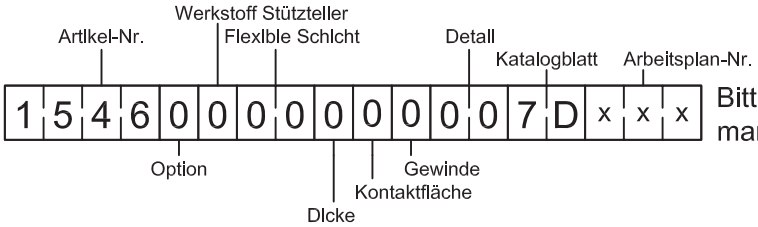

Bitte die Bestell-Nr. in den mit markierten Feldern ergänzen

Der Schleiftellerspezialist

The Backing Pad Specialist

Koltec Technologien GmbH
Breitrütti 1
CH-6467 Schattdorf
Telefon
(41) (0) 41 / 872 00 70
www.koltec.ch
www.koltec.ch.com
info@www.koltec.ch

Handschleifgeräte

Katalogblatt: 7F

Handschleifblock profiliert

Werkstoffreihe: CELLTEC 52 Mikrozellulares Polyurethan
Farbe: gelb RAL 1018

Handschleifblock (formverschäumt), **zum Flächen- und Radienschliff**
(für Klettsysteme)

Schleifmittel: Schleifpapier

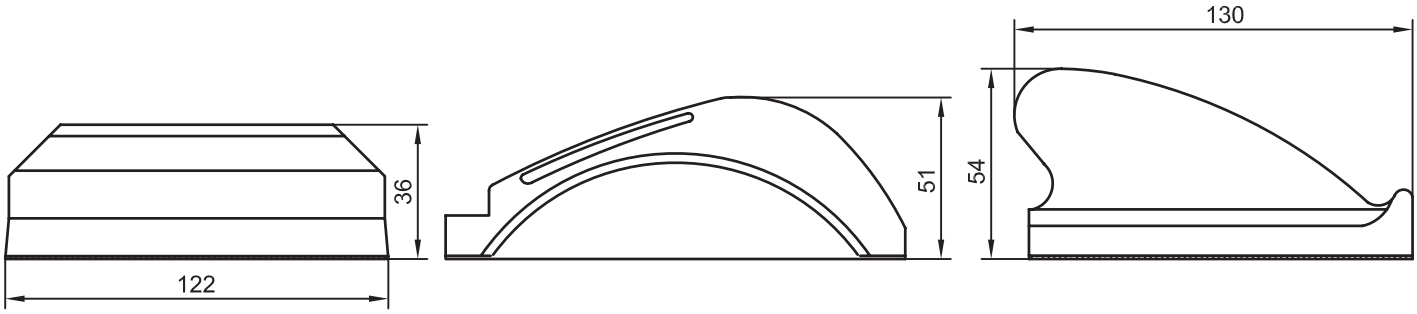

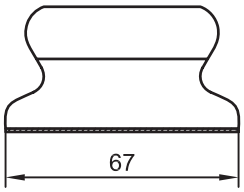

Artikel 2207

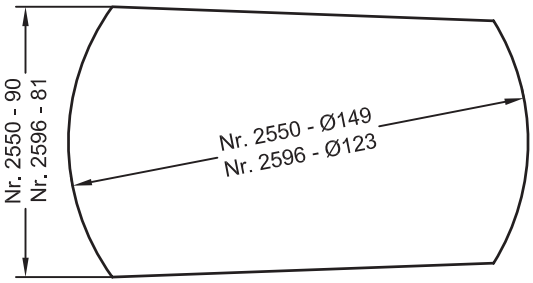

Artikel 2550
Artikel 2596

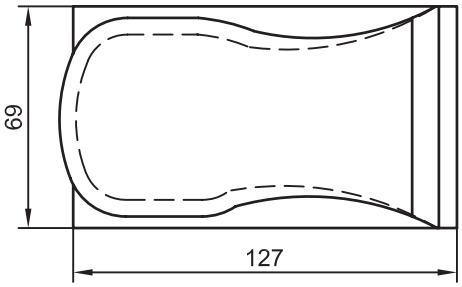

Artikel 2544

Artikel-Nr.	Schleifpapierabmessung	Flexibilitäts-Skala
2544	70 x 125/130	◔
2207	70 x 125	◔
2596	Ø125	◑
2550	Ø150	◑

Flexibilitätsskala
weich ○ mittel ◑ hart ●

Bestell-Nr. Schleifteller

				0	0	5	2	0	1	0	0	0	7	F	x	x	x

Artikel-Nr. · Werkstoff Stützteller · Flexible Schicht · Detail · Katalogblatt · Arbeitsplan-Nr. · Option · Dicke · Kontaktfläche · Gewinde

Bitte die Bestell-Nr. in den mit markierten Feldern ergänzen

Koltec Technologien GmbH
Breitrütti 1
CH-6467 Schattdorf
Telefon
(41) (0) 41 / 872 00 70
www.koltec.ch
www.koltec.ch.com
info@www.koltec.ch

Handschleifgeräte

Katalogblatt: 7H

Schleiffeile

Schleiffeile zum Glätten

(für beschichtetes und unbeschichtetes Schleifpapier)

Schleifmittel: Schleifpapier

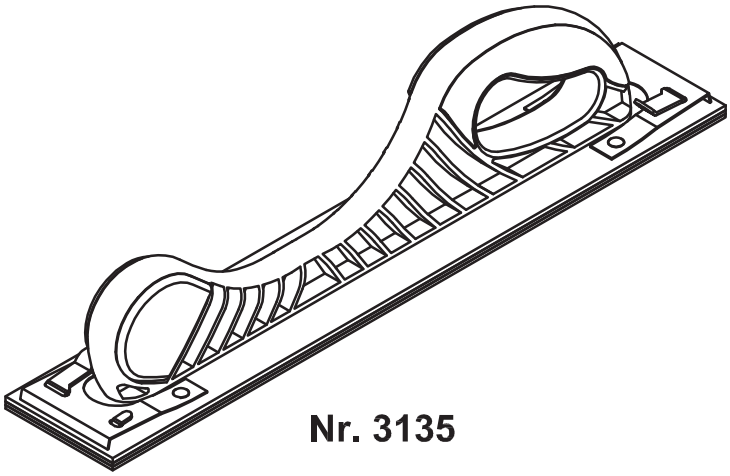

Nr. 3135

Länge mm	Breite mm	Unbeschichtetes Schleifpapier	Klettpapier	Grundplatte
400	70	70x420	70x400	Alu

Kontaktfläche zum Schleifmittel	Klemmen
Klettenschlaufen schwarz	mit

Bestell-Nr.

Artikel-Nr.				Werkstoff Stützteller	Flexible Schicht			Detail			Katalogblatt		Arbeitsplan-Nr.		
3	1	3	5	0	0	0	0	0	1	0	0	0	7	H	x	x	x
				Option			Dicke		Kontaktfläche	Anschluss							

Bitte die Bestell-Nr. in den mit markierten Feldern ergänzen